Designdecken | Deckensegel

OWAconsult collection

www.owa.de

INHALT

Freie Gestaltung für hohe Ansprüche | 04

Vorteile der OWA Deckensegel auf einen Blick | 06

Selecta Deckensegel | 20

Selecta flex Deckensegel | 26

Selecta Hemp Deckensegel | 32

Selecta Metall Deckensegel | 38

FreeStyle Lamellen | 44

FreeStyle flex Lamellen | 50

FreeStyle cells | 56

Corpus | 62

Montagezubehör | 68

- Befestigungspunkte für Seilabhängung/Direktmontage | 72
- Seilabhängung | 76
- Seilabhängung Selecta Hemp | 78
- Direktmontage | 80
- Montage Selecta Metall | 82
- Montage mit System S 3 (nur FreeStyle) | 84

Übersicht Absorptionswerte | 86

Stoffmuster der OWAcolor Farbwelt | 91

DECKENSEGEL

■ OWAconsult collection

Freie Gestaltung für hohe Ansprüche

Mehr Freiheit, Offenheit und Kreativität bei der Raumdeckengestaltung. Mit den Deckensegeln der OWAconsult collection haben wir einen Kreativbaukasten erschaffen, der völlig neue Spielräume für eigene Deckenkreationen eröffnet. Er ermöglicht eine variable Gestaltung individueller, lebendig wirkender Deckenbilder, wie sie bisher nicht möglich war. Mit dabei: Lichtmodule in neuester LED-Technik, die unsere Decken in ein völlig neues Licht rücken und den Baukasten in idealer Weise bereichern. Gemeinsam mit dem namhaften Designer Hadi Teherani haben wir Deckenkonzepte entworfen, die unsere Branche prägen und neue Maßstäbe setzen.

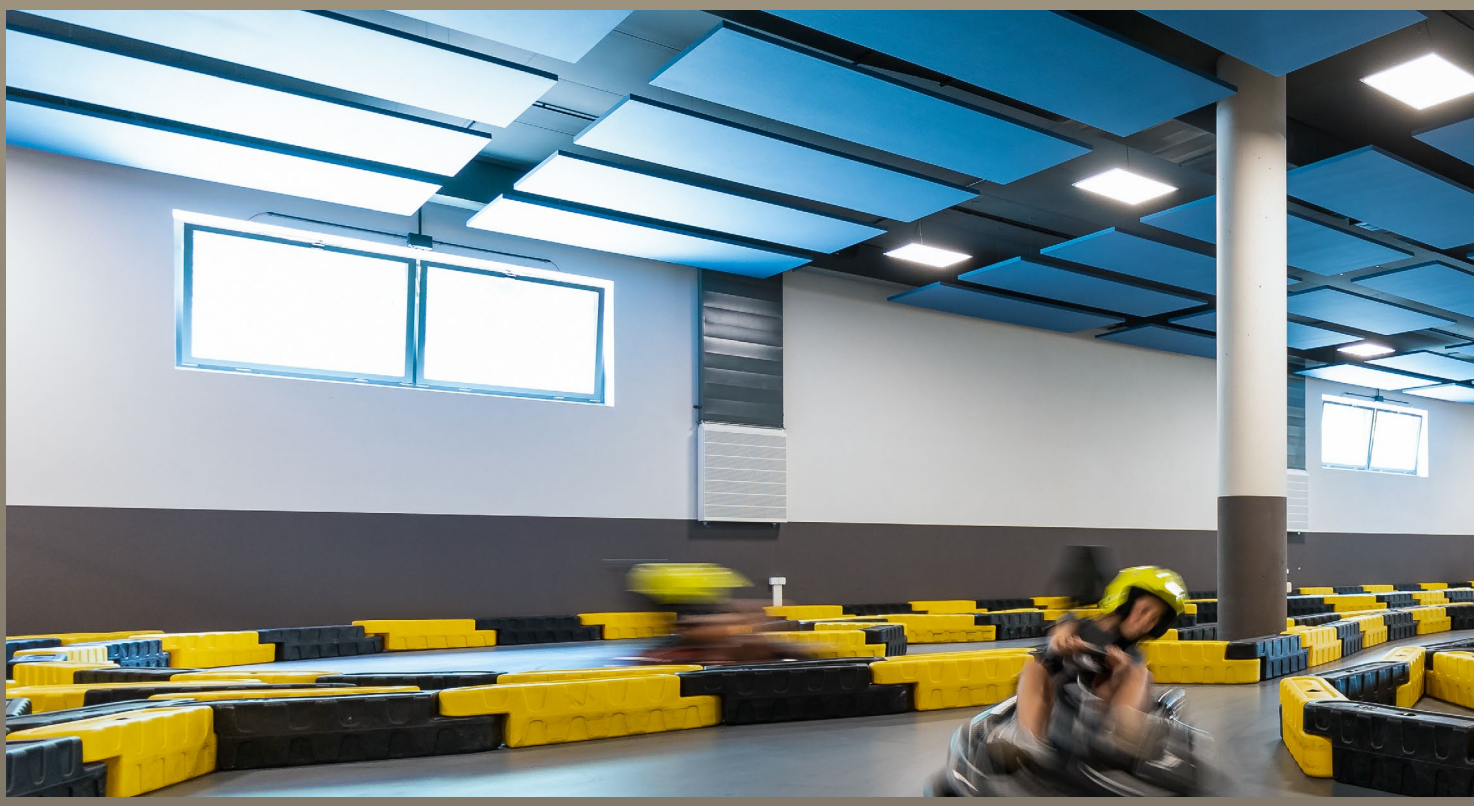

Exzellente Akustik.
Variable Anbringung.
Ausdrucksstarkes Design.

Unsere Marke OWA ist Inbegriff für hochwertige Deckensysteme, die Design und Funktionalität in einmaliger Weise miteinander verbinden. Mit OWA Deckensegeln genießen Sie viele Vorzüge, die für mehr Behaglichkeit und Wohlbefinden sorgen.

- Hohe akustische Wirksamkeit
- Individuelle Abmessungen für mehr Flexibilität
- Ansprechende Optik durch umlaufend vlieskaschierte Sichtkanten
- Verschiedene Montagemöglichkeiten wählbar
- Einfache Montage mit rückseitigen Abhängepunkten
- Große Auswahl an Abmessungen und Farben
- Aufwendige Verpackung für erhöhten Schutz

Gerne bieten wir Ihnen projektbezogene Individuallösungen. Unser Kompetenzteam freut sich über Ihre Anfrage! Kontaktieren Sie uns einfach unter: **info@owa.de**.

DECKENSEGEL
Hohe akustische Wirksamkeit

Mit ihrer hohen akustischen Performance empfehlen sich unsere Deckensegel insbesondere für die akustische Optimierung im Bestand. Unsere Vielfalt an Formen und Abmessungen bietet ideale Voraussetzungen zur individuellen Gestaltung offener Deckenlandschaften. Die einzelnen Elemente sind akustisch auch deshalb besonders wirksam, da alle Flächen - nicht nur die Stirnseiten - effektiv zur Schallabsorption beitragen.

PRODUKT: Corpus
PROJEKT: Beckhoff Automation
REGION: Verl, Deutschland

Unser mehrfach international prämiertes Produktdesign bietet eine exzellente akustische Performance in ausdrucksstarker Formgebung. Die Basis dafür bildet ein modularer Baukasten aus zehn unterschiedlich dimensionierten rechteckigen bzw. quadratischen Akustikelementen. Die hochfeinen, vlieskaschierten Oberflächen bieten fast grenzenlose Kombinationsmöglichkeiten.

Für noch mehr Abwechslung sorgen kubische LED-Elemente.

DECKENSEGEL

Ansprechende Optik durch umlaufend vlieskaschierte Sichtkanten

Um die hochwertigen Oberflächen beim Transport optimal zu schützen wird jedes Element einzeln verpackt.

PRODUKT: FreeStyle Lamellen mit Seilabhängung
PROJEKT: Bürogebäude
REGION: Braunschweig, Deutschland

Die Oberflächen der OWAconsult Deckensegel inklusive der Stirnseiten sind vlieskaschiert. Dies steigert nicht nur die Ästhetik, sondern trägt zusätzlich zur Verbesserung des Schallschutzes bei.

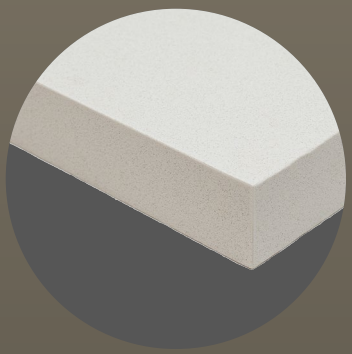

DECKENSEGEL

Verschiedene Montagemöglichkeiten wählbar

Ob farbig abgestimmt und in unterschiedlicher Länge, befestigt an der Decke oder als Wandabsorber, durch die verschiedenen Montagemöglichkeiten entsteht eine attraktive Innenarchitektur.

PRODUKT: Selecta Wandabsorber
PROJEKT: Bürogebäude
REGION: Braunschweig, Deutschland

Mit unseren FreeStyle-Wandabsorbern lassen sich einmalige Raumwelten kreieren. In verschiedenen Größen und Formen können Sie jede beliebige Wand im Raum in eine 3D-Oberfläche verwandeln und schaffen dadurch ein im wahrsten Sinne "bewegendes" Raumerlebnis. Gerne bieten wir Ihnen auch hier projektbezogene Individuallösungen. Nähere Information hierzu finden Sie in unserer Druckschrift 1587.

DECKENSEGEL

Einfache Montage mit rückseitigen Abhängepunkten

PRODUKT: Selecta loop
PROJEKT: Volksbank Kurpfalz
REGION: Heidelberg, Deutschland

Für eine einfache und sichere Anbringung des Befestigungsmaterials verfügen unsere Deckensegel über rückseitige Kennzeichnungen. Bei Selecta kann gewählt werden zwischen einer Anbringung per Seilset oder einer Direktmontage.
Nähere Informationen hierzu finden sie ab Seite 68.

DECKENSEGEL
Große Auswahl an Abmessungen und Farben

Damit sich auch individuelle Kundenwünsche erfüllen lassen, stellen wir eine große Auswahl an Farben und Formen bereit. Nähere Informationen zur OWAcolor Farbwelt finden Sie am Ende dieser Broschüre. Sprechen Sie uns hierzu gerne direkt an.

PRODUKT: Selecta loop
PROJEKT: Quellenhof Luxury Resort Passeier
REGION: St. Martin, Südtirol

Unser Beratungsteam unterstützt Sie gerne bei der praxisorientierten und zielführenden Planung Ihres Bauvorhabens. Hierzu zählen unter anderem Material- und Mengenermittlung, Erstellung von Verlegeplänen sowie Nachhallzeitberechnungen. Sonderabmessungen und Sondergrößen sind als zusätzliche Leistung möglich.

DECKENSEGEL

Individuelle Abmessungen für mehr Flexibilität

PRODUKT: Selecta flex
PROJEKT: Dupont
REGION: Mexico City, Mexico

Unsere Deckenelemente Selecta und FreeStyle lassen sich zu immer wieder neuen, reizvollen Deckenlandschaften zusammenstellen und können mit Rauchmeldern, Arbeitsplatzleuchten oder anderen Lichtelementen ideal in Szene gesetzt werden.

PRODUKT: Selecta loop
PROJEKT: IHO Espacios
REGION: Costa Rica, Amerika

Geometrie des Exklusiven

Sie sind formbewusst und haben hohe akustische Ansprüche an Ihre Arbeitsumgebung? Dann entscheiden Sie sich für Selecta, eine exklusive Serie aus leichten Glaswolle-Absorbern mit hoher akustischer Wirksamkeit. Sieben markante Grundformen mit weißen oder schwarzen Untersichten stehen zur Wahl. Sie lassen sich frei zu ausdrucksstarken Geometrien kombinieren. Die vlieskaschierten, in verschiedenen Flächengrößen angebotenen Deckensegel werden mit Seilen und Deckenbefestigern abgehängt. Dies eröffnet zahlreiche Optionen für kreative Akustiklösungen praktisch unter jeder Konstruktion.

ICONIC AWARDS 2018
INNOVATIVE ARCHITECTURE
best of best

Selecta one, plus, grande, grande XL

Selecta loop

Selecta Deckensegel

PRODUKT: Selecta grande
PROJEKT: Architonic
REGION: Berlin, Deutschland

Selecta mini, one, plus, grande, grande XL, loop

Erhältlich in vlieskaschiert weiß, schwarz oder mit farbigem Stoffbezug

Selecta mini
1200 x 600 mm

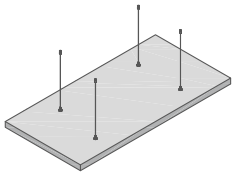

Selecta one
1200 x 1200 mm

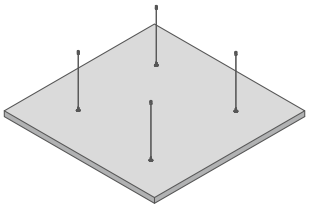

Selecta grande XL
3000 x 1200 mm

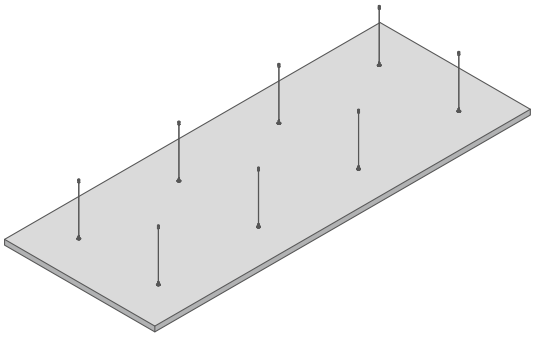

Selecta plus
1800 x 1200 mm

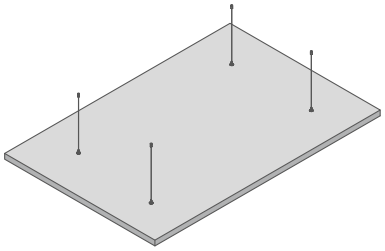

Selecta grande
2400 x 1200 mm

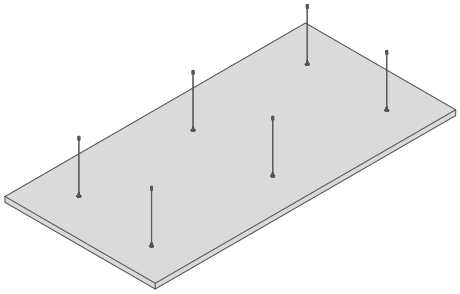

Selecta loop
Ø 800 mm, 1000 mm oder 1200 mm

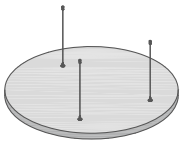

OWAcolor Stoffmuster

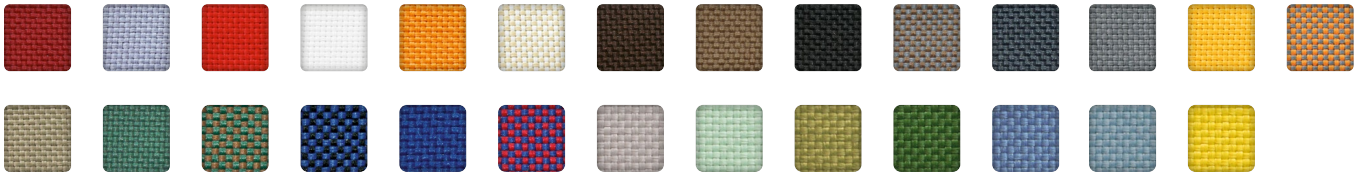

Nähere Informationen zur OWAcolor Farbwelt finden Sie am Ende dieser Broschüre.
Weitere Informationen über Artikel und Preise finden Sie im Gesamtkatalog Deckensysteme.

Selecta mini, one, plus, grande, grande XL, loop

SELECTA VLIESKASCHIERT

	Länge	Breite	Dicke	Gewicht	VPE	Sichtseite	Teile-Nr.
Selecta mini	1200 mm	600 mm	40 mm	ca. 3,1 kg	2	weiß	00083738
						schwarz	00098572
Selecta one	1200 mm	1200 mm	40 mm	ca. 6,2 kg	1	weiß	00074782
						schwarz	00093109
Selecta plus	1800 mm	1200 mm	40 mm	ca. 9,3 kg	1	weiß	00074783
						schwarz	00093111
Selecta grande	2400 mm	1200 mm	40 mm	ca. 12,4 kg	1	weiß	00074780
						schwarz	00093113
Selecta grande XL	3000 mm	1200 mm	40 mm	ca. 15,5 kg	1	weiß	00092154
						schwarz	00093115
Selecta loop 800	Ø 800 mm		40 mm	ca. 2,2 kg	1	weiß	00077120
						schwarz	00093117
Selecta loop 1000	Ø 1000 mm		40 mm	ca. 3,4 kg	1	weiß	00077180
						schwarz	00093119
Selecta loop 1200	Ø 1200 mm		40 mm	ca. 4,9 kg	1	weiß	00074781
						schwarz	00093121

SELECTA FARBIGER STOFFBEZUG

	Länge	Breite	Dicke	Gewicht	VPE	Sichtseite	Teile-Nr.
Selecta one	1200 mm	600 mm	40 mm	ca. 3,1 kg	2	gemäß Stoffmuster Seite 91	auf Anfrage
Selecta one	1200 mm	1200 mm	40 mm	ca. 6,2 kg	1		auf Anfrage
Selecta plus	1800 mm	1200 mm	40 mm	ca. 9,3 kg	1		auf Anfrage
Selecta grande	2400 mm	1200 mm	40 mm	ca. 12,4 kg	1		auf Anfrage
Selecta grande XL	3000 mm	1200 mm	40 mm	ca. 15,5 kg	1		auf Anfrage
Selecta loop 800	Ø 800 mm		40 mm	ca. 2,2 kg	1		auf Anfrage
Selecta loop 1000	Ø 1000 mm		40 mm	ca. 3,4 kg	1		auf Anfrage
Selecta loop 1200	Ø 1200 mm		40 mm	ca. 4,9 kg	1		auf Anfrage

Die Deckensegel können auch als Wandmontage verwendet werden (siehe Druckschrift 1587 Absorber).

Hinweis:
Bei der Montage der Deckensegel ist darauf zu achten, ob Winddruck- bzw. Windsogkräfte auftreten können. In diesem Falle sind entsprechende Sicherungsmaßnahmen zu treffen.

Nähere Informationen zum Montagezubehör und Montageanleitung finden Sie ab Seite 68.

Technische Daten im Überblick

Material	Glaswolle
Sichtseite	vlieskaschiert weiß, schwarz oder farbiger Stoffbezug
Kantenausbildung	vlieskaschiert weiß, schwarz oder farbiger Stoffbezug
Kantenausführung	umlaufend scharfkantig
Baustoffklasse für Vlies	Vlies weiß: A2-s1,d0 nach EN 13501-1 Vlies schwarz: A2-s3,d0 nach EN 13501-1
Konstruktion	siehe Seite 68 Montagezubehör
Schallabsorption	Schallabsorptionswerte siehe Seite 88
Feuchtigkeitsbeständigkeit	bis 90 % RH

* nur gültig für vlieskaschiert

Selecta mini, one, plus, grande, grande XL, loop

PRODUKT: Selecta loop
PROJEKT: Dupont
REGION: Mexico City, Mexico

PRODUKT: Selecta flex
PROJEKT: Bürogebäude
REGION: Braunschweig, Deutschland

Gestalterischer Freiraum für Ihre Akustik

Entdecken Sie die Freiheit in der Raumgestaltung mit unserem maßgeschneiderten Akustik Deckensegel! Dank unserer Flexibilität in der Produktion können Sie Ihre persönlichen Vorstellungen von Form und Größe verwirklichen und gleichzeitig für eine optimale Akustik in Ihrem Raum sorgen. Lassen Sie Ihrer Kreativität freien Lauf und gestalten Sie eine einzigartige Atmosphäre, die sowohl ästhetisch ansprechend als auch funktional ist.

ICONIC AWARDS 2018
INNOVATIVE ARCHITECTURE
best of best

Selecta flex Deckensegel

PRODUKT: Selecta flex
PROJEKT: Bürogebäude
REGION: Braunschweig, Deutschland

Selecta flex

Erhältlich in vlieskaschiert weiß, schwarz oder mit farbigem Stoffbezug

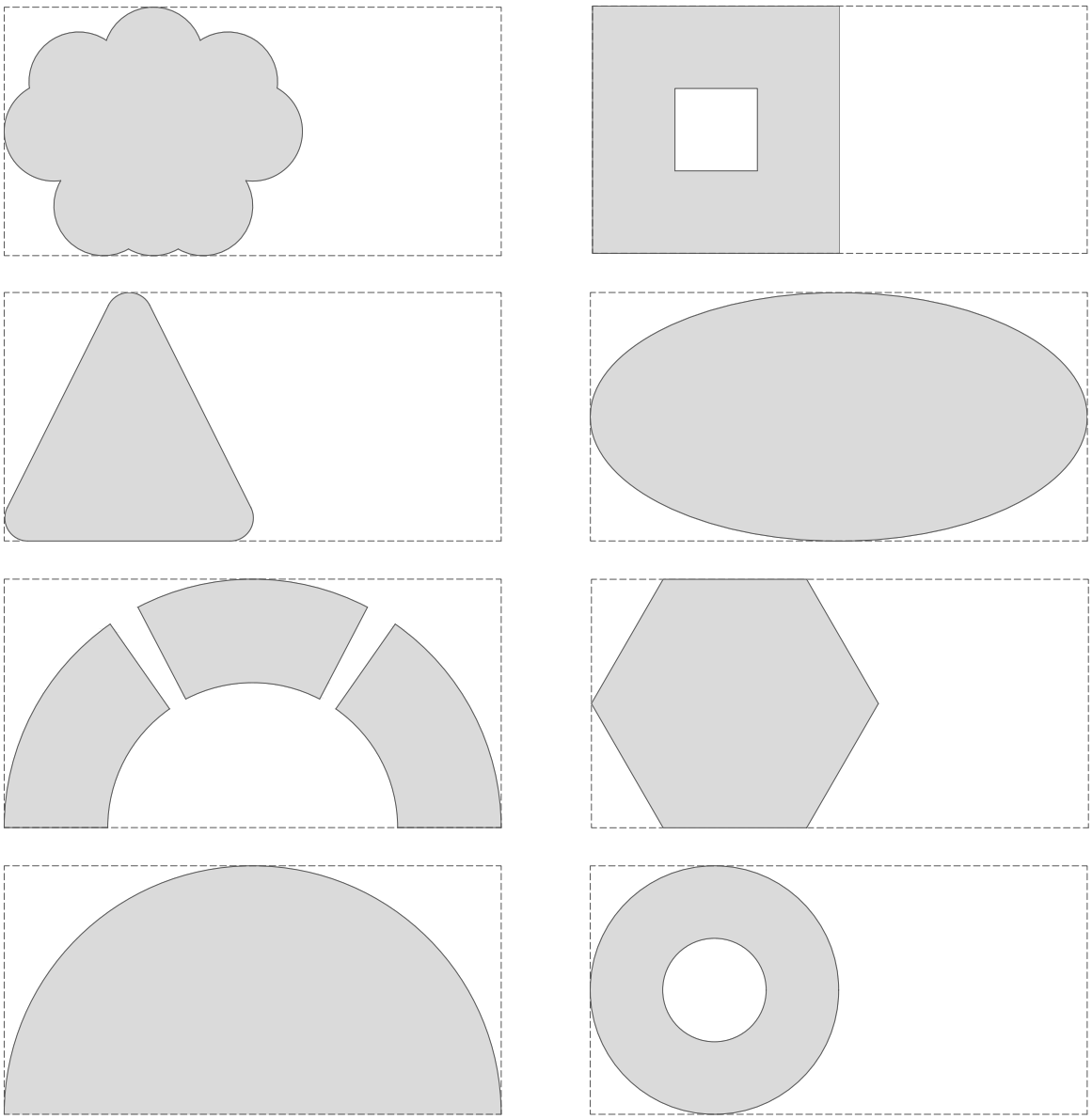

Designvorschläge vlieskaschiert | Die Strichlinie bildet die maximal mögliche Größe (2400 x 1200 mm) ab.
Alle Formen müssen vorher auf Machbarkeit geprüft werden.

OWAcolor Stoffmuster

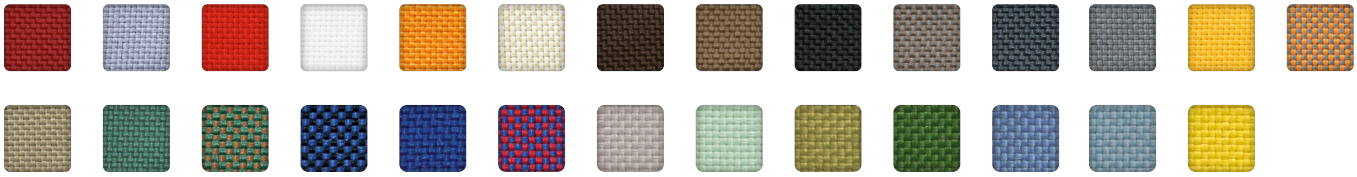

Nähere Informationen zur OWAcolor Farbwelt finden Sie am Ende dieser Broschüre.
Weitere Informationen über Artikel und Preise finden Sie im Gesamtkatalog Deckensysteme.

SELECTA FLEX VLIESKASCHIERT

Länge	Breite	Dicke	Sichtseite	Teile-Nr.
max. 2400 mm	max. 1200 mm	40 mm	weiß	auf Anfrage
max. 2400 mm	max. 1200 mm	40 mm	schwarz	auf Anfrage

Verpackungseinheit für alle Segel: 1 Stück pro Paket | Alle Formen müssen vorher auf Machbarkeit geprüft werden. | Absorptionswerte und benötigtes Montagezubehör abhängig von gewünschter Geometrie.

SELECTA FLEX FARBIGER STOFFBEZUG

Länge	Breite	Dicke	Sichtseite	Teile-Nr.
max. 2400 mm	max. 1200 mm	40 mm	gemäß Stoffmuster Seite 91	auf Anfrage

Verpackungseinheit für alle Segel: 1 Stück pro Paket | Alle Formen müssen vorher auf Machbarkeit geprüft werden. | Absorptionswerte und benötigtes Montagezubehör abhängig von gewünschter Geometrie.

Die Deckensegel können auch als Wandmontage verwendet werden (siehe Druckschrift 1587 Absorber).

Hinweis:
Bei der Montage der Deckensegel ist darauf zu achten, ob Winddruck- bzw. Windsogkräfte auftreten können. In diesem Falle sind entsprechende Sicherungsmaßnahmen zu treffen.

Nähere Informationen zum Montagezubehör und Montageanleitung finden Sie ab Seite 68.

Technische Daten im Überblick

Material	Glaswolle
Sichtseite	vlieskaschiert weiß, schwarz oder farbiger Stoffbezug
Kantenausbildung	vlieskaschiert weiß, schwarz oder farbiger Stoffbezug
Kantenausführung	umlaufend scharfkantig
Baustoffklasse für Vlies	Vlies weiß: A2-s1,d0 nach EN 13501-1 Vlies schwarz: A2-s3,d0 nach EN 13501-1
Konstruktion	siehe Seite 68 Montagezubehör
Schallabsorption	Absorptionswerte abhängig von gewünschter Form
Feuchtigkeitsbeständigkeit	bis 90 % RH

* nur gültig für vlieskaschiert

Selecta flex

PRODUKT: Selecta flex
PROJEKT: Bürogebäude
REGION: Braunschweig, Deutschland

PRODUKT: Selecta Hemp
PROJEKT: Odenwald Faserplattenwerk GmbH
REGION: Amorbach, Deutschland

Natürlich. Vielseitig. Innovativ.

Hanffaser-Deckensegel Selecta Hemp bestehen aus Hanffasern, einem schnell nachwachsenden Rohstoff. Während ihres Wachstums nimmt die Hanfpflanze CO_2 aus der Atmosphäre auf, das im Pflanzenmaterial gebunden wird. Produktspezifische Umweltkennwerte sind in den entsprechenden Produktinformationen dokumentiert. Zudem erfüllen die aus der Hanfpflanze gewonnenen Fasern aufgrund ihrer Materialeigenschaften hohe akustische Anforderungen. Die OWA-Hanffaser-Deckensegel sind recycelbar und können am Ende ihres Lebenszyklus wieder in den Wertstoffkreislauf zurückgeführt werden. Selecta Hemp verbessert die Raumakustik und ist sowohl in der Ausprägung Natur als auch in den verschiedenen OWAcolor Farbtönen erhältlich.

Selecta Hemp Deckensegel

PRODUKT: Selecta Hemp
PROJEKT: Odenwald Faserplattenwerk GmbH
REGION: Amorbach, Deutschland

Selecta Hemp

Erhältlich in natur oder farbbeschichtet

Selecta Hemp
1880 x 1200 mm

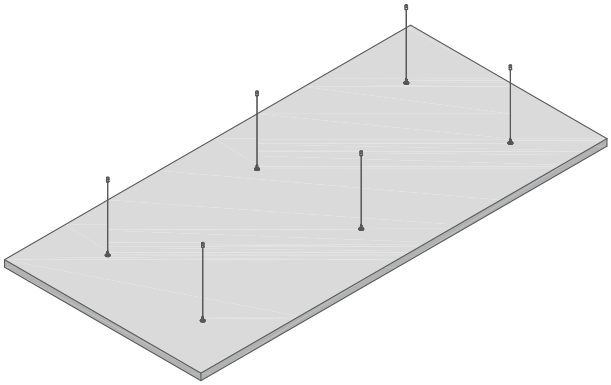

OWAcolor concept – Farbauswahl

Kohlesteinblau	Nebelgrün	Fuchsrot	Horizontblau	Mineralwollegrau	Naturapricot	Ameisenrot
Off white	Sandbraun	Frostblau	Meergrün	Williamsbirnengelb	Karmesinrot	Terracottabraun
Tüllviolett	Blauanthrazit	Marzipanweiß	Ingwergrau	Tongrau	Rauchgrau	

Weitere OWAcolor Farbtöne erhältlich.
Weitere Informationen über Artikel und Preise finden Sie im Gesamtkatalog Deckensysteme.

SELECTA HEMP

	Länge	Breite	Dicke	Farbe	Gewicht	Teile-Nr.
Selecta Hemp Natur	1880 mm	1200 mm	45 mm	Natur	ca. 14,5 kg	00094075
Selecta Hemp Ingwergrau				Ingwergrau		00094098
Selecta Hemp Karmesinrot				Karmesinrot		00094099
Selecta Hemp Rauchgrau				Rauchgrau		00094097
Selecta Hemp Sandbraun				Sandbraun		00094100

Verpackungseinheit für alle Deckensegel: 1 Stück pro Paket

Die Deckensegel können auch als Wandmontage verwendet werden (siehe Druckschrift 1587 Absorber).

Nähere Informationen zum Montagezubehör und Montageanleitung finden Sie ab Seite 68.

Technische Daten im Überblick

Material	Hanffaserplatte
Sichtseite	natur oder farbbeschichtet
Kantenausbildung	natur oder farbbeschichtet
Kantenausführung	umlaufend gefast
Baustoffklasse	E nach DIN EN 13501-1
Konstruktion	siehe Seite 68 Montagezubehör
Schallabsorption	Schallabsorptionswerte siehe Seite 89
Feuchtigkeitsbeständigkeit	bis 70 % RH

PRODUKT: Selecta Hemp

PRODUKT: Selecta Metall

Formvollendet und funktional

Funktionales Design und beste Akustik – Selecta Metall erfüllt höchste Ansprüche an ein Deckensegel. Sie haben die Wahl zwischen drei verschiedenen Abmessungen. Mittels Gewindestäben lassen sich die Deckensegel leicht in Position bringen. Alle Selecta Metall Produkte sind mit einem akustischen Vlies hinterlegt und bieten damit große Gestaltungsspielräume für eine ästhetische und akustische Deckengestaltung.

Selecta Metall Deckensegel

PRODUKT: Selecta Metall

Selecta Metall

Selecta Metall one
1200 x 1200 mm

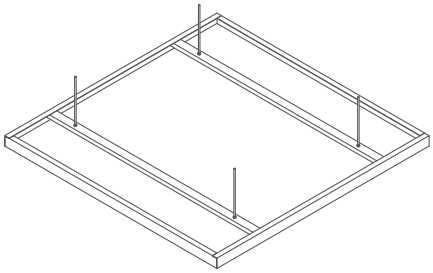

Selecta Metall plus
1800 x 1200 mm

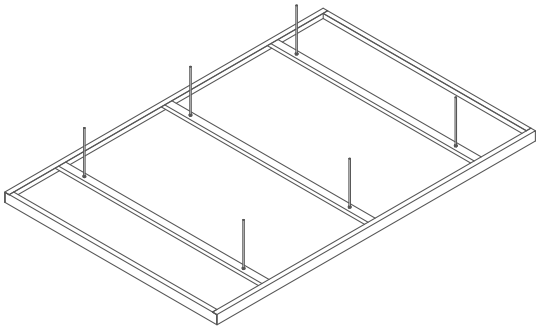

Selecta Metall grande
2400 x 1200 mm

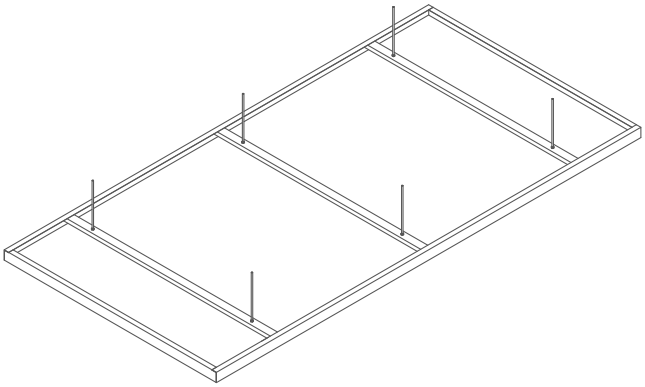

Weitere Informationen über Artikel und Preise finden Sie im Gesamtkatalog Deckensysteme.

SELECTA METALL RG2516

	Länge	Breite	Dicke	Perforation	Gewicht	Teile-Nr.
Selecta Metall one	1200 mm	1200 mm	50 mm	Rg2516	ca. 10,8 kg	00092132
Selecta Metall plus	1800 mm	1200 mm	50 mm	Rg2516	ca. 15,1 kg	00092133
Selecta Metall grande	2400 mm	1200 mm	50 mm	Rg2516	ca. 20,2 kg	00092134

Verpackungseinheit für alle Segel: 1 Stück pro Paket

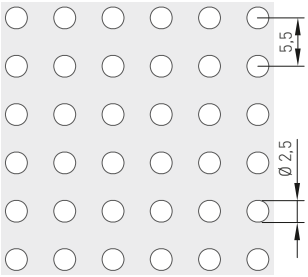

Rg2516
Ø 2,5 mm | 16 % freier Querschnitt

Für abweichende Sonderformate und Sonderformen steht Ihnen unser Service Excellence Team gerne zur Verfügung.

Hinweis:
Bei der Montage der Deckensegel ist darauf zu achten, ob Winddruck- bzw. Windsogkräfte auftreten können. In diesem Falle sind entsprechende Sicherungsmaßnahmen zu treffen.

Nähere Informationen zum Montagezubehör und Montageanleitung finden Sie ab Seite 68.

Technische Daten im Überblick

Material	Verzinktes Stahlblech
Farbe	weiß (ähnlich RAL 9003)
Perforation	Rg2516
Inlay	schwarzes Akustikvlies
Kantenausführung	umlaufend scharfkantig - Kante 03
Dicke	verzinktes Stahlblech ca. 1,0 mm
Baustoffklasse	A2-s1,d0 nach DIN EN 13501-1
Schallabsorption	Schallabsorptionswerte siehe Seite 89
Feuchtigkeitsbeständigkeit	bis 90 % RH

PRODUKT: Selecta Metall

PRODUKT: FreeStyle Lamellen mit Seilabhängung
PROJEKT: Bürogebäude Braunschweig
REGION: Deutschland

Neue Dimensionen der Kreativität

Freestyle sorgt für gestalterische Freiräume und ermöglicht eine individuelle Akzentuierung. Die Kombinationsmöglichkeiten sind beinahe grenzenlos. Ganz gleich, ob die Elemente horizontal oder vertikal angeordnet werden. Dank der verschiedenen Abhängungen schweben die FreeStyle-Lamellen entweder "frei" im Raum oder in größtmöglicher Höhe direkt unter der Decke. Dies verleiht dem Deckenbereich und der gesamten Räumlichkeit einen sehr eindrucksvollen, großzügigen Charakter.

ICONIC AWARDS 2018
INNOVATIVE ARCHITECTURE
best of best

FreeStyle Lamellen

PRODUKT: FreeStyle Lamellen mit Seilabhängung
PROJEKT: Fontys University of Applied Sciences
REGION: Eindhoven, Niederlande

FreeStyle Lamellen

Erhältlich in vlieskaschiert weiß, schwarz oder mit farbigem Stoffbezug

FreeStyle S
1200 x 200 mm

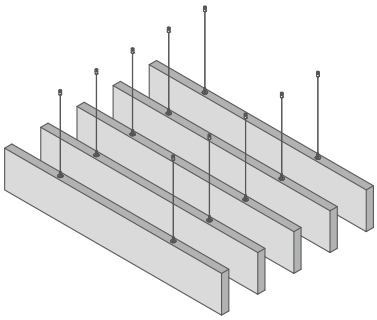

FreeStyle M
1200 x 400 mm

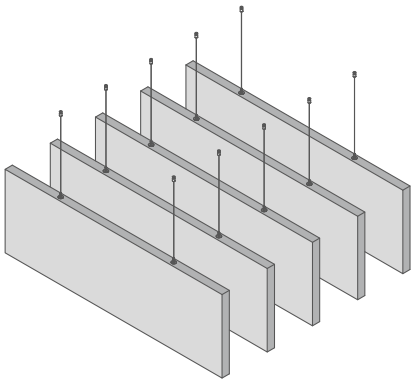

FreeStyle L
1200 x 600 mm

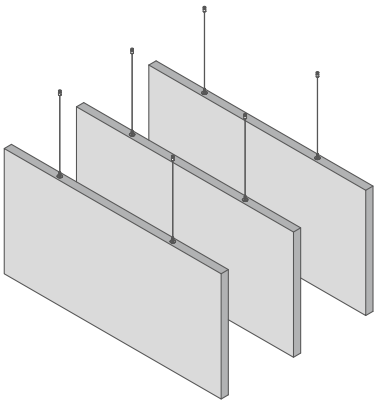

Verlegebeispiel:
FreeStyle Lamellen im System S3

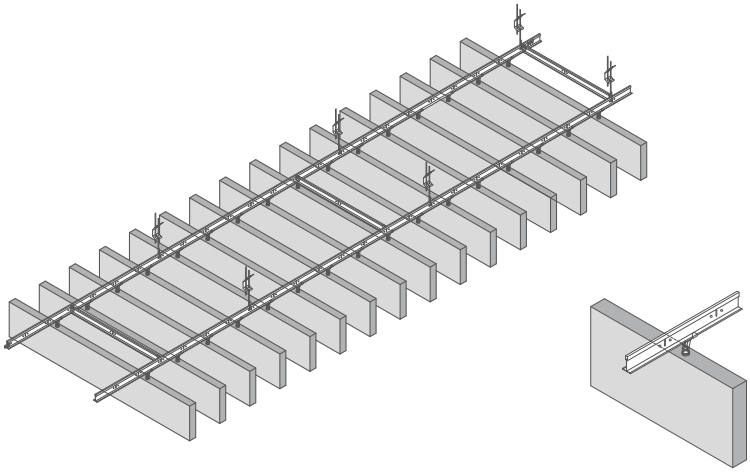

OWAcolor Stoffmuster

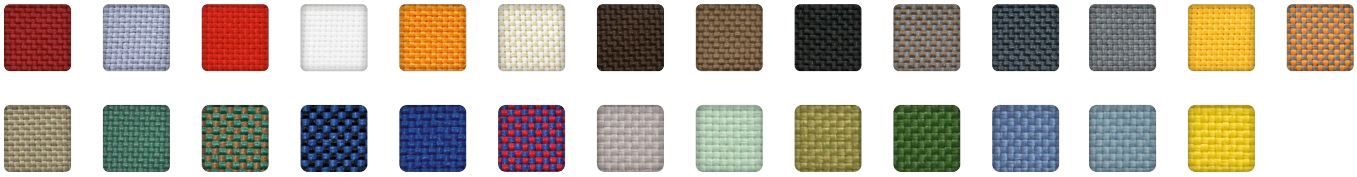

Nähere Informationen zur OWAcolor Farbwelt finden Sie am Ende dieser Broschüre.
Weitere Informationen über Artikel und Preise finden Sie im Gesamtkatalog Deckensysteme.

FreeStyle Lamellen

FREESTYLE LAMELLEN VLIESKASCHIERT

	Länge	Höhe	Dicke	Gewicht	VPE	Sichtseite	Teile-Nr.
FreeStyle S	1200 mm	200 mm	40 mm	ca. 1,3 kg	6	weiß	00076308
						schwarz	00093123
FreeStyle M	1200 mm	400 mm	40 mm	ca. 2,6 kg	3	weiß	00076639
						schwarz	00093125
FreeStyle L	1200 mm	600 mm	40 mm	ca. 4,0 kg	2	weiß	00076796
						schwarz	00093127

FREESTYLE LAMELLEN FARBIGER STOFFBEZUG

	Länge	Höhe	Dicke	Gewicht	VPE	Sichtseite	Teile-Nr.
FreeStyle S	1200 mm	200 mm	40 mm	ca. 1,3 kg	6	gemäß Stoffmuster Seite 91	auf Anfrage
FreeStyle M	1200 mm	400 mm	40 mm	ca. 2,6 kg	3		auf Anfrage
FreeStyle L	1200 mm	600 mm	40 mm	ca. 4,0 kg	2		auf Anfrage

Hinweis:
Bei der Montage der Deckensegel ist darauf zu achten, ob Winddruck- bzw. Windsogkräfte auftreten können. In diesem Falle sind entsprechende Sicherungsmaßnahmen zu treffen.

Nähere Informationen zum Montagezubehör und Montageanleitung finden Sie ab Seite 68.

Technische Daten im Überblick

Material	Glaswolle
Sichtseite	vlieskaschiert weiß, schwarz oder farbiger Stoffbezug
Kantenausbildung	vlieskaschiert weiß, schwarz oder farbiger Stoffbezug
Kantenausführung	umlaufend scharfkantig
Baustoffklasse für Vlies	Vlies weiß: A2-s1,d0 nach EN 13501-1 Vlies schwarz: A2-s3,d0 nach EN 13501-1
Konstruktion	siehe Seite 68 Montagezubehör
Schallabsorption	Schallabsorptionswerte siehe Seite 86
Feuchtigkeitsbeständigkeit	bis 90 % RH

* nur gültig für vlieskaschiert

FreeStyle Lamellen

PRODUKT: FreeStyle Lamellen mit Seilabhängung
PROJEKT: Fontys University of Applied Sciences
REGION: Eindhoven, Niederlande

PRODUKT: FreeStyle flex Lamellen
PROJEKT: Kapaprojekt
REGION: Serbien

Individuelle Lamellen sorgen für Ruhe

Gestalten Sie Ihren Raum mit unseren individuell anpassbaren Lamellen ganz nach Ihren Vorstellungen! Profitieren Sie von unserer flexiblen Produktion und kreieren Sie eine einzigartige und stilvolle Atmosphäre.

ICONIC AWARDS 2018
INNOVATIVE ARCHITECTURE
best of best

FreeStyle flex Lamellen

PRODUKT: FreeStyle flex Lamellen
PROJEKT: Kapaprojekt
REGION: Serbien

FreeStyle flex Lamellen

Erhältlich in vlieskaschiert weiß, schwarz oder mit farbigem Stoffbezug

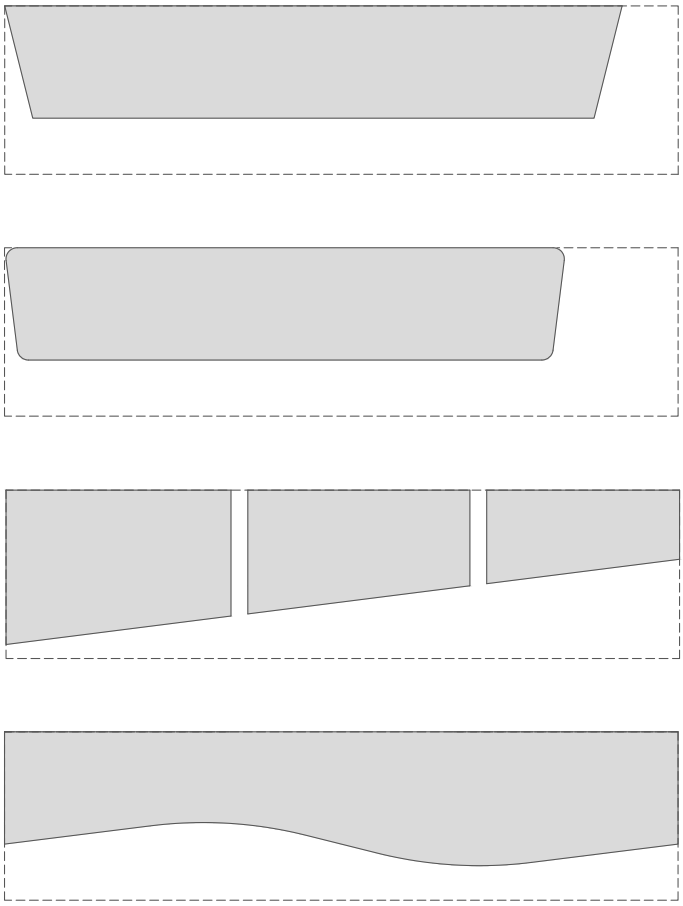

Designvorschläge vlieskaschiert | Die Strichlinie bildet die maximal mögliche Größe (2400 x 600 mm) ab.
Alle Formen müssen vorher auf Machbarkeit geprüft werden.

OWAcolor Stoffmuster

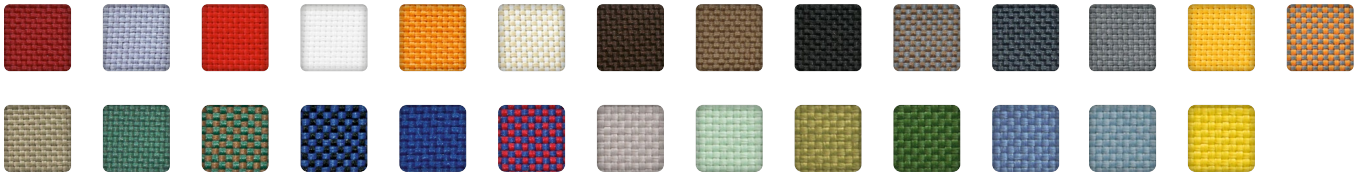

Nähere Informationen zur OWAcolor Farbwelt finden Sie am Ende dieser Broschüre.
Weitere Informationen über Artikel und Preise finden Sie im Gesamtkatalog Deckensysteme.

FreeStyle flex Lamellen

FREESTYLE FLEX LAMELLEN VLIESKASCHIERT

	Länge	Höhe	Dicke	Sichtseite	Teile-Nr.
FreeStyle flex	max. 1200 mm	max. 600 mm	40 mm	weiß	auf Anfrage
				schwarz	auf Anfrage

Alle Formen müssen vorher auf Machbarkeit geprüft werden. | Absorptionswerte und benötigtes Montagezubehör abhängig von gewünschter Geometrie.

FREESTYLE FLEX LAMELLEN FARBIGER STOFFBEZUG

	Länge	Höhe	Dicke	Sichtseite	Teile-Nr.
FreeStyle flex	max. 1200 mm	max. 600 mm	40 mm	gemäß Stoffmuster Seite 91	auf Anfrage

Alle Formen müssen vorher auf Machbarkeit geprüft werden. | Absorptionswerte und benötigtes Montagezubehör abhängig von gewünschter Geometrie.

Hinweis:
Bei der Montage der Deckensegel ist darauf zu achten, ob Winddruck- bzw. Windsogkräfte auftreten können. In diesem Falle sind entsprechende Sicherungsmaßnahmen zu treffen.

Nähere Informationen zum Montagezubehör und Montageanleitung finden Sie ab Seite 68.

Technische Daten im Überblick

Material	Glaswolle
Sichtseite	vlieskaschiert weiß, schwarz oder farbiger Stoffbezug
Kantenausbildung	vlieskaschiert weiß, schwarz oder farbiger Stoffbezug
Kantenausführung	umlaufend scharfkantig
Baustoffklasse für Vlies	Vlies weiß: A2-s1,d0 nach EN 13501-1 Vlies schwarz: A2-s3,d0 nach EN 13501-1
Konstruktion	siehe Seite 68 Montagezubehör
Schallabsorption	form- und größenabhängig
Feuchtigkeitsbeständigkeit	bis 90 % RH

* nur gültig für vlieskaschiert

FreeStyle flex Lamellen

PRODUKT: FreeStyle flex Lamellen
PROJEKT: Kapaprojekt
REGION: Serbien

PRODUKT: FreeStyle cells Lamellenraster
PROJEKT: Odenwald Faserplattenwerk GmbH
REGION: Amorbach, Deutschland

Abgestimmtes Deckendesign mit modularen Lamellenrastern

Die Lamellenraster FreeStyle cells vereinen hochwertiges Design mit wirkungsvoller Schallabsorption. So verbessern diese ebenso reizvollen wie leistungsfähigen Absorber gezielt die Raumakustik. Die jederzeit modular erweiterbaren Sets mit einer Grundfläche von jeweils 1.800 x 1.800 mm passen sich der individuellen Raumarchitektur an und sorgen für ein harmonisches Deckenbild.

FreeStyle cells Lamellenraster

PRODUKT: FreeStyle cells Lamellenraster
PROJEKT: Odenwald Faserplattenwerk GmbH
REGION: Amorbach, Deutschland

FreeStyle cells Lamellenraster

Erhältlich in vlieskaschiert weiß

Stern

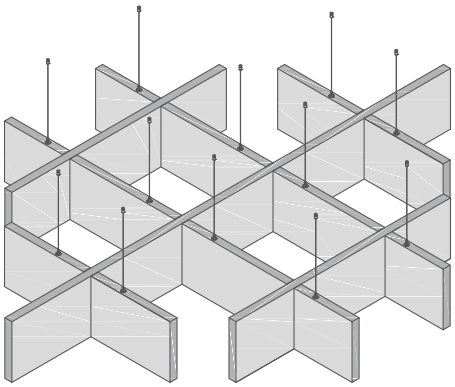

Kreis

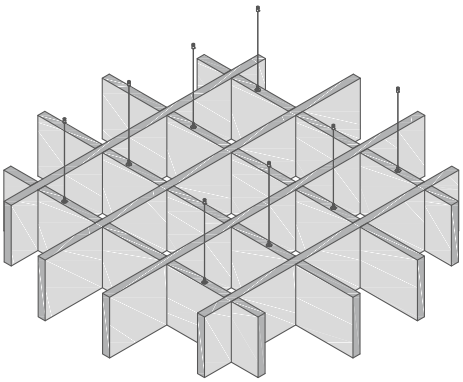

Asymmetrisch

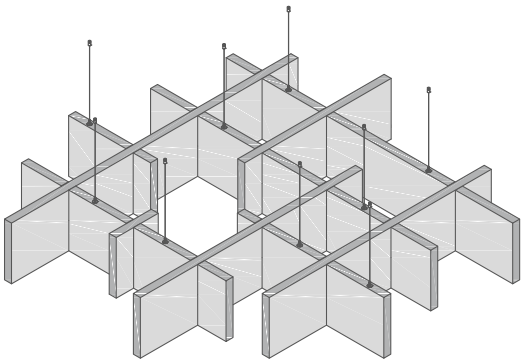

Quadrat

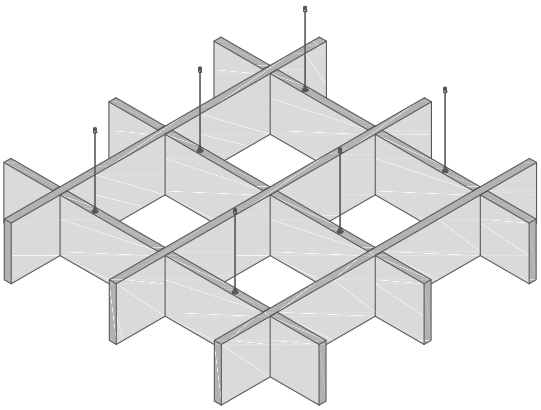

Weitere Informationen über Artikel und Preise finden Sie im Gesamtkatalog Deckensysteme.

FreeStyle cells Lamellenraster

FREESTYLE CELLS

	Länge	Höhe	Dicke	Sichtseite	Teile-Nr.
FreeStyle cells Stern	1800 mm	1800 mm	300 mm	weiß	00095273
FreeStyle cells Kreis	1800 mm	1800 mm	300 mm	weiß	00095268
FreeStyle cells Asymmetrisch	1800 mm	1800 mm	300 mm	weiß	00095271
FreeStyle cells Quadrat	1800 mm	1800 mm	300 mm	weiß	00095272

Hinweis:
Bei der Montage der Elemente ist darauf zu achten, ob Winddruck- bzw. Windsogkräfte auftreten können. In diesem Falle sind entsprechende Sicherungsmaßnahmen zu treffen.

Nähere Informationen zum Montagezubehör und Montageanleitung finden Sie ab Seite 68.

Technische Daten im Überblick

Material	Glaswolle
Sichtseite	vlieskaschiert weiß
Kantenausbildung	vlieskaschiert weiß
Kantenausführung	umlaufend scharfkantig
Baustoffklasse für Vlies	A2-s1,d0 nach EN 13501-1
Konstruktion	siehe Seite 68 Montagezubehör
Schallabsorption	Schallabsorptionswerte siehe Seite 86
Feuchtigkeitsbeständigkeit	bis 90 % RH

FreeStyle cells Lamellenraster

PRODUKT: FreeStyle cells Lamellenraster
PROJEKT: Odenwald Faserplattenwerk GmbH
REGION: Amorbach, Deutschland

PRODUKT: Corpus
PROJEKT: Beckhoff Automation, Verl
REGION: Deutschland

Klassische Formgebung - individuelle Gestaltungsfreiheit

Stilistisch einzigartig, hochfunktional mit einer großen Spannweite und einem enormen Maß an Gestaltungsfreiheit – das sind die Hauptkennzeichen der OWAconsult collection. Corpus gelingt es, diese Freiheit noch weiter auszudehnen. Module mit einer feinen, weißen, vlieskaschierten Oberfläche vereinen Avantgarde mit klassischer Formgebung und verleihen damit jedem Raum einen beeindruckenden Charakter. Hinzu kommen die hervorragenden Absorptionseigenschaften der Einzelelemente, die gerade auch im Verbund für eine beispielhafte Raumakustik sorgen.

DESIGN AWARD 2018

ICONIC AWARDS 2018 INNOVATIVE INTERIOR best of best

ICONIC AWARDS 2018 INNOVATIVE ARCHITECTURE best of best

PRODUKT: Corpus
PROJEKT: Beckhoff Automation
REGION: Verl, Deutschland

Corpus

Erhältlich in vlieskaschiert weiß

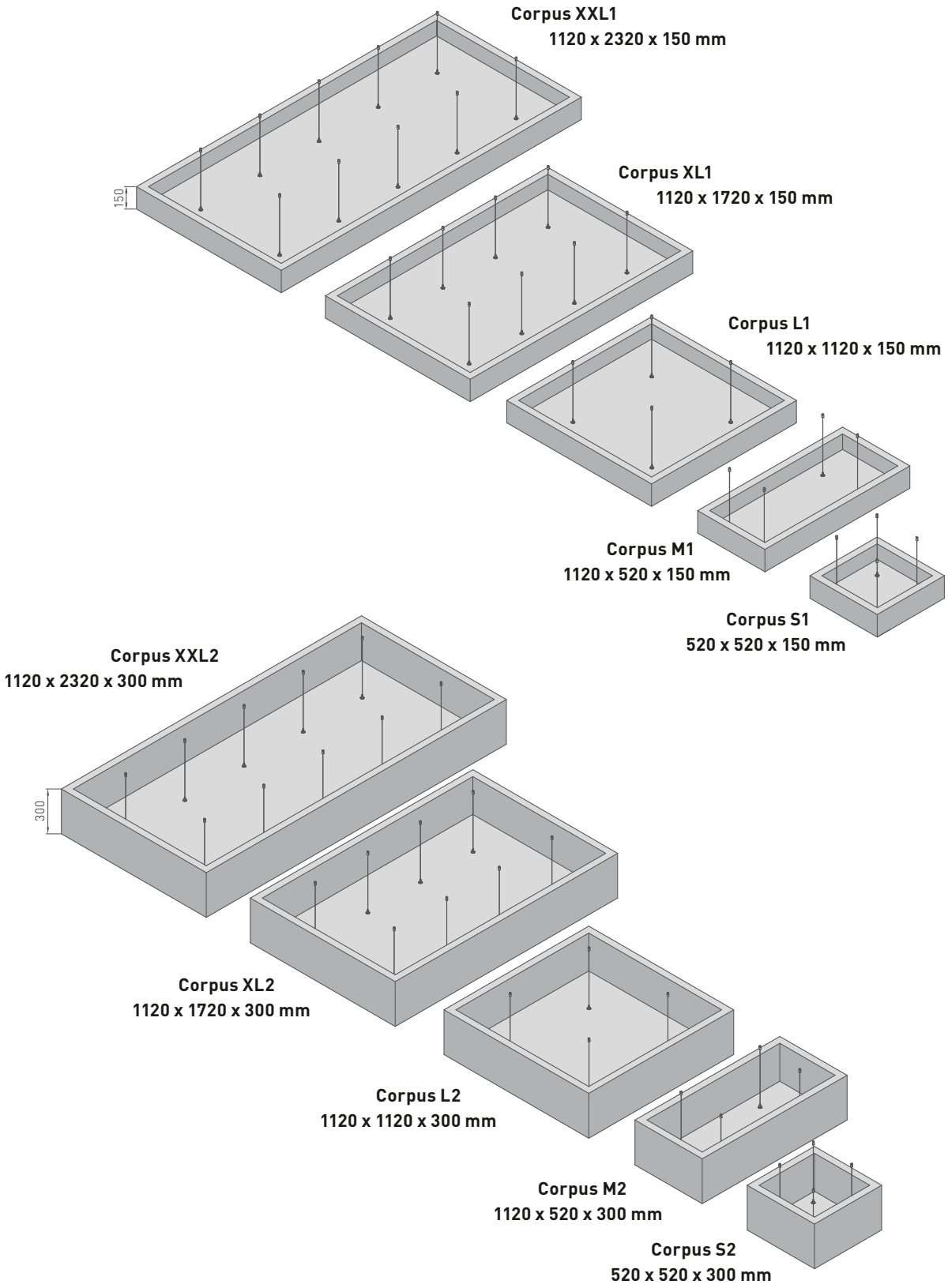

Weitere Informationen über Artikel und Preise finden Sie im Gesamtkatalog Deckensysteme.

CORPUS

	Länge	Breite	Höhe	Dicke	Sichtseite	Gewicht	Teile-Nr.
Corpus S1	520 mm	520 mm	150 mm	40 mm	vlieskaschiert weiß	ca. 2,2 kg	00074869
Corpus S2	520 mm	520 mm	300 mm	40 mm	vlieskaschiert weiß	ca. 3,4 kg	00074870
Corpus M1	1120 mm	520 mm	150 mm	40 mm	vlieskaschiert weiß	ca. 4,1 kg	00074871
Corpus M2	1120 mm	520 mm	300 mm	40 mm	vlieskaschiert weiß	ca. 6,0 kg	00074872
Corpus L1	1120 mm	1120 mm	150 mm	40 mm	vlieskaschiert weiß	ca. 7,3 kg	00074873
Corpus L2	1120 mm	1120 mm	300 mm	40 mm	vlieskaschiert weiß	ca. 9,9 kg	00074874
Corpus XL1	1120 mm	1720 mm	150 mm	40 mm	vlieskaschiert weiß	ca. 10,6 kg	00074875
Corpus XL2	1120 mm	1720 mm	300 mm	40 mm	vlieskaschiert weiß	ca. 13,8 kg	00074876
Corpus XXL1	1120 mm	2320 mm	150 mm	40 mm	vlieskaschiert weiß	ca. 13,8 kg	00074877
Corpus XXL2	1120 mm	2320 mm	300 mm	40 mm	vlieskaschiert weiß	ca. 17,8 kg	00074878

Verpackungseinheit für alle Segel: 1 Stück pro Paket

LED-LEUCHTE-GESAMTPAKETE

	Länge	Breite	Höhe	Lichtfarbe	Schutzart	Vorschaltgerät	Teile-Nr.
Corpus Q1*	520 mm	520 mm	150 mm	4000 K	IP 20	LED-Treiber	SET-CORPUSQ1-4K
LED-Panel	520 mm	520 mm	25 mm	4000 K		LED-Treiber	00079615
Q1 Diffusor	520 mm	520 mm	150 mm				00093494
Abhängeset	Set besteht aus Drahtseil, Länge 1500 mm, Seilversteller mit Sicherheitshaken, Deckenbefestiger M6						00080477
Corpus Q2*	520 mm	520 mm	300 mm	4000 K	IP 20	LED-Treiber	SET_CORPUSQ2-4K
LED-Panel	520 mm	520 mm	25 mm	4000 K		LED-Treiber	00079615
Q2 Diffusor	520 mm	520 mm	300 mm				00093495
Abhängeset	Set besteht aus Drahtseil, Länge 1500 mm, Seilversteller mit Sicherheitshaken, Deckenbefestiger M6						00080477
Corpus Q1*	520 mm	520 mm	150 mm	tunable white	IP 20	LED-Treiber	SET_CORPUSQ1-TW
LED-Panel	520 mm	520 mm	25 mm	tunable white		LED-Treiber	00079258
Q1 Diffusor	520 mm	520 mm	150 mm				00093494
Abhängeset	Set besteht aus Drahtseil, Länge 1500 mm, Seilversteller mit Sicherheitshaken, Deckenbefestiger M6						00080477
Corpus Q2*	520 mm	520 mm	300 mm	tunable white	IP 20	LED-Treiber	SET-CORPUSQ2-TW
LED-Panel	520 mm	520 mm	25 mm	tunable white		LED-Treiber	00079258
Q2 Diffusor	520 mm	520 mm	300 mm				00093495
Abhängeset	Set besteht aus Drahtseil, Länge 1500 mm, Seilversteller mit Sicherheitshaken, Deckenbefestiger M6						00080477

* bestehend aus LED Panel, Diffusor und Abhängeset. LED Panel, Diffusoren und Abhängesets müssen nicht separat bestellt werden, sondern sind im Lieferumfang der jeweiligen Teilenummer der Corpus Gesamtpakete enthalten. Siehe Druckschrift 9630 Einbauleuchten.

Nähere Informationen zum Montagezubehör und Montageanleitung finden Sie ab Seite 68.

Technische Daten im Überblick

Material	Glaswolle
Sichtseite	vlieskaschiert weiß
Kantenausbildung	vlieskaschiert weiß
Kantenausführung	umlaufend scharfkantig
Konstruktion	siehe Seite 68 Montagezubehör
Schallabsorption	Schallabsorptionswerte siehe Seite 86 – 88
Feuchtigkeitsbeständigkeit	bis 90 % RH

* nur gültig für Vlies weiß

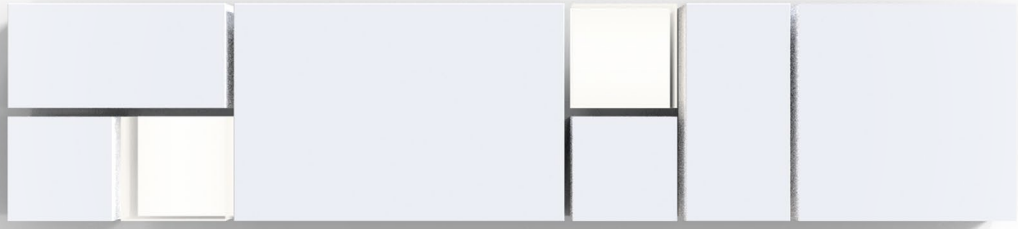

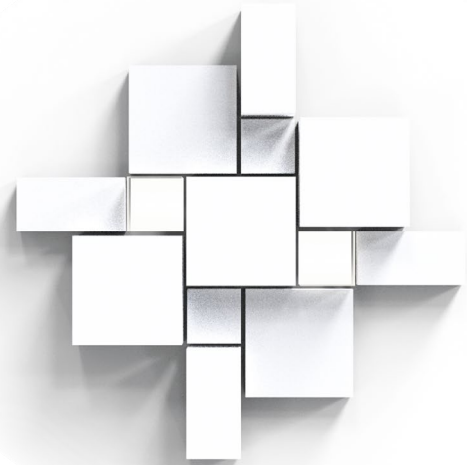

Montagezubehör

Die erforderliche Anzahl der verfügbaren Montagesets je Element und je nach Abhängemöglichkeit kann nachfolgender Tabelle entnommen werden:

Seilabhängung	Teile-Nr.	FreeStyle	Selecta mini/one/plus	Selecta grande	Selecta grande XL	Selecta loop	Selecta Hemp	Corpus S/M/L	Corpus XL	Corpus XXL	FreeStyle cells Stern	FreeStyle cells Kreis	FreeStyle cells Asymmetrisch	FreeStyle cells Quadrat	FreeStyle flex	Selecta flex	Selecta Metall
		Materialbedarf													Montagezubehör abhängig von gewünschter Geometrie und Größe	Montagezubehör abhängig von gewünschter Geometrie und Größe	Gewindestäbe M6 sind nicht im Lieferumfang enthalten und müssen vor Ort organisiert werden
Montagset mit 2 Seilabhängern	00082765	1*	–	–	–	–	–	–	–	–	–	–	–	–			
Montagset mit 3 Seilabhängern	00082762	–	–	–	–	1	–	–	–	–	–	–	1	–			
Montagset mit 4 Seilabhängern	00082764	–	1	–	2	–	–	1	2	1	–	2	–	–			
Montagset mit 6 Seilabhängern	00082763	–	–	1	–	–	–	–	–	1	2	–	1	1			
Montagset Selecta Hemp mit 6 Seilabhängern	00094143	–	–	–	–	–	1	–	–	–	–	–	–	–			
Direktmontage	**Teile-Nr.**	**Materialbedarf**															
Montageset mit 2 Direktabhängern	00088137	1*	2	3	4	2		–	–	–	6	4	5	3			

* Pro FreeStyle-Lamelle ist ein Konstruktionspaket bzw. Montageset zu bestellen.

System S 3 (nur FreeStyle)	Teile-Nr.	Materialbedarf
Montageset mit 2 Befestigungsclips	00091457	Die Unterkonstruktion S 3 ist in Abhängigkeit der räumlichen Gegebenheiten und des gewünschten Lamellenabstandes zu beziehen.
Schnellabhänger, VPE: 100 Stück	12/XX/2	
Tragprofil, VPE: 25 Stück	45	
Verbindungsprofil, VPE: 75 Stück	46	

Verbindungsklammer (optional)	Teile-Nr.	Beschreibung	VPE
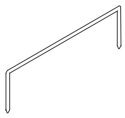	00080545	für die Montage zweier oder mehrerer Deckensegel aneinander oder für die Längsverbindung der FreeStyle Lamellen auf der Oberseite; Befestigungsabstand der Verbindungsklammern < 300 mm	25 Stück

Kunststoff-Pin (optional)	Teile-Nr.	Beschreibung	VPE
	00082538	zur Längsverbindung zweier FreeStyle-Lamellen im unteren Bereich	200 Stück

Das Montagezubehör ist nur für ruhende und statische Belastung zugelassen und für bewegliche dynamische Lasten ungeeignet.

Notizen

Montagezubehör

MONTAGESET FÜR SEILABHÄNGUNG

Drahtseil Länge 1500 mm, Stockschraube mit Seil-Schnellversteller und Deckenbefestiger M6

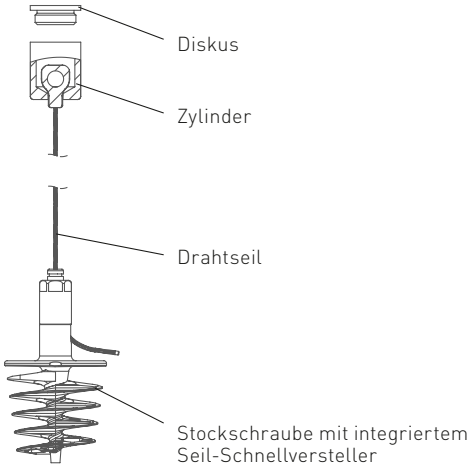

MONTAGESET FÜR SEILABHÄNGUNG SELECTA HEMP

Drahtseil Länge 1500 mm, Stockschraube mit Seil-Schnellversteller und Deckenbefestiger M6

MONTAGESET FÜR DIREKTMONTAGE

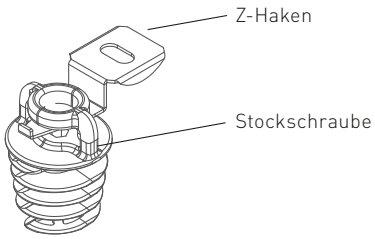

MONTAGESET FÜR DIE MONTAGE MIT SYSTEM S 3

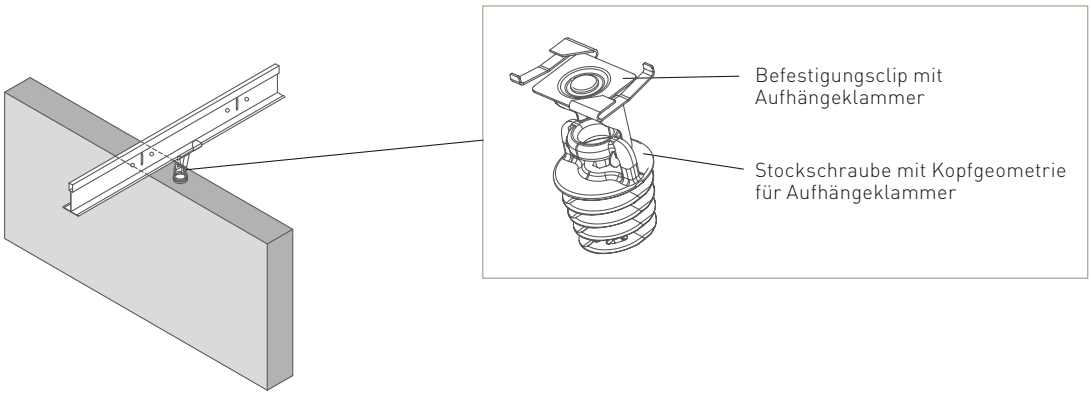

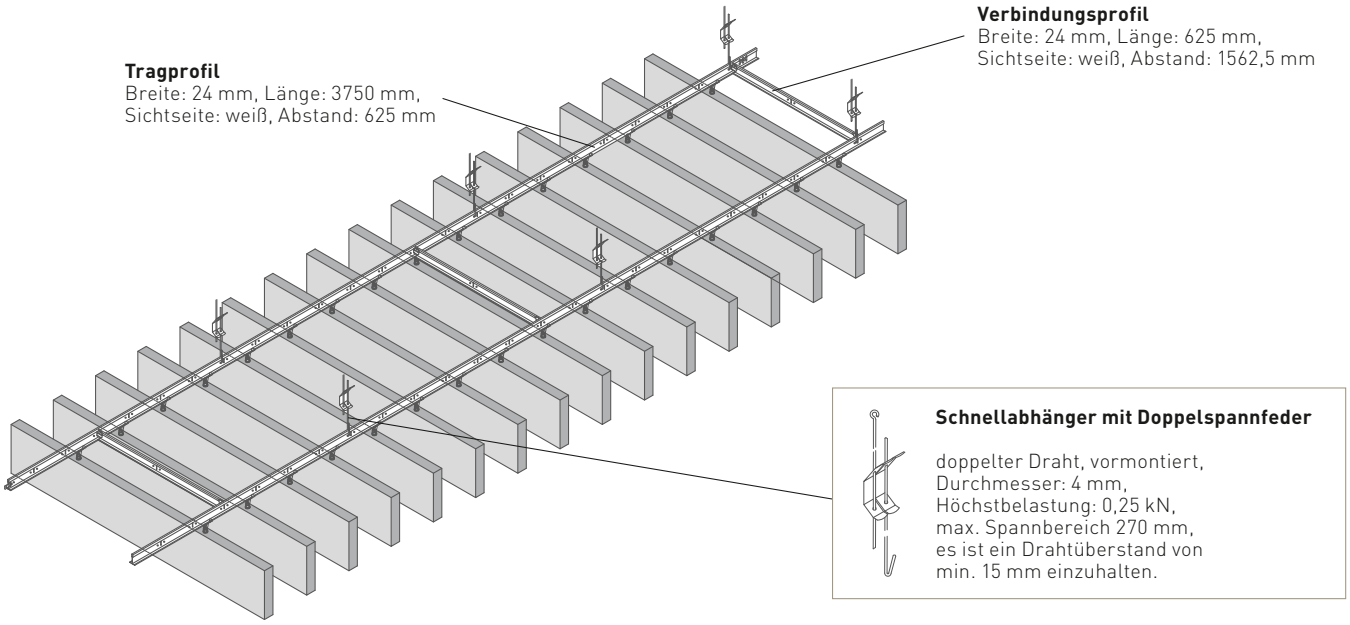

Befestigungspunkte für Seilabhängung/Direktmontage

RÜCKANSICHT DER SEGEL

Jedes Deckensegel besitzt auf der Rückseite Kennzeichnungen in Form eines Kreuzes **x** = Kennzeichnung für Aufhängung. Die Abstände der Befestigungspunkte müssen mit dem bauseitigem Dübelbild an der Rohdecke übereinstimmen.

Selecta loop 800

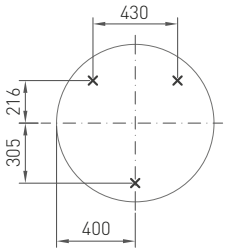

Selecta loop 1000

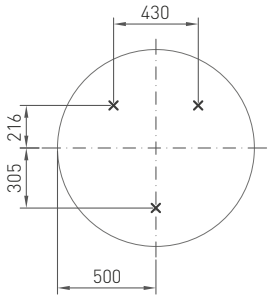

Selecta loop 1200

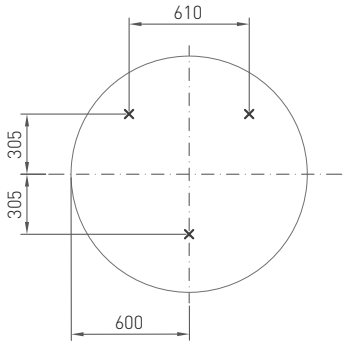

Selecta mini

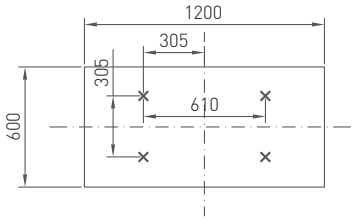

Selecta one

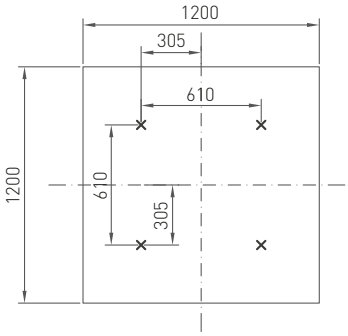

Selecta plus

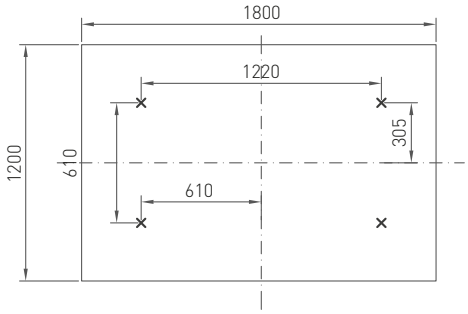

Selecta grande

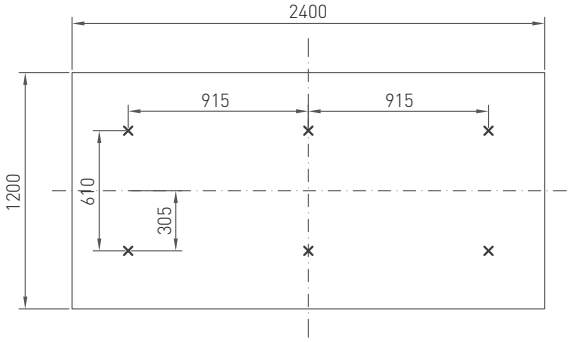

Selecta grande XL

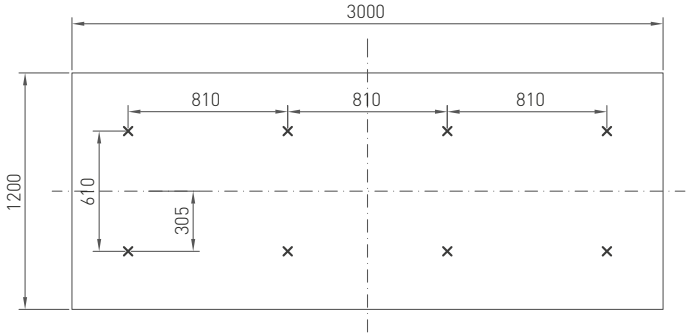

Selecta Hemp

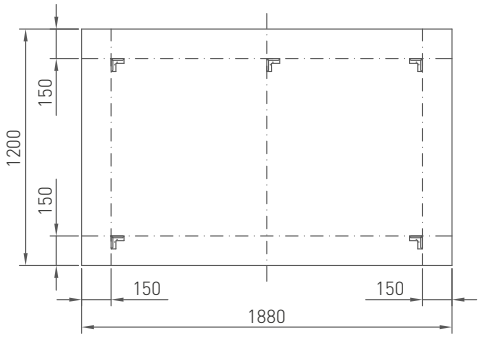

Befestigungspunkte für Seilabhängung/Direktmontage

FreeStyle S

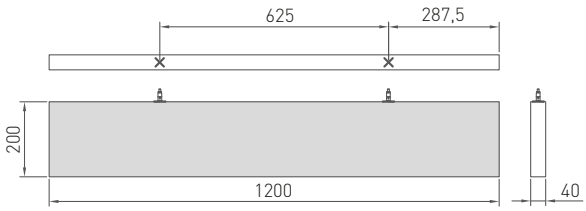

FreeStyle M

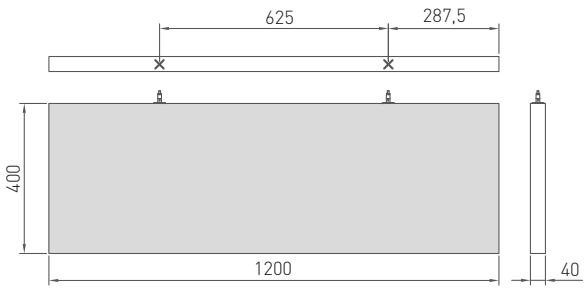

FreeStyle L

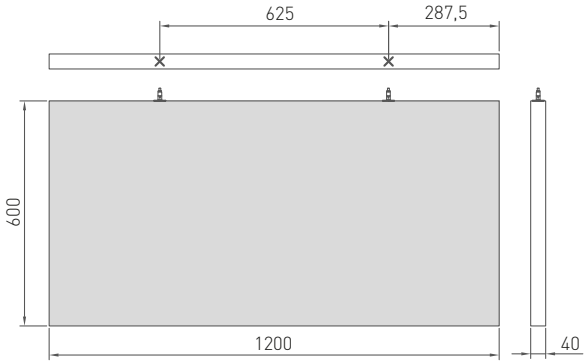

FreeStyle cells Stern

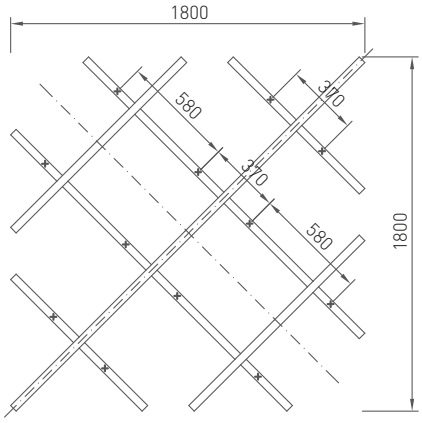

FreeStyle cells Kreis

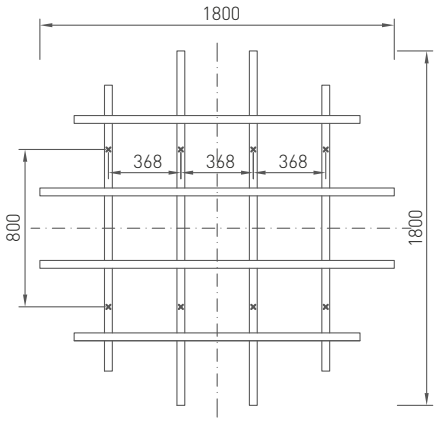

FreeStyle cells Asymmetrisch

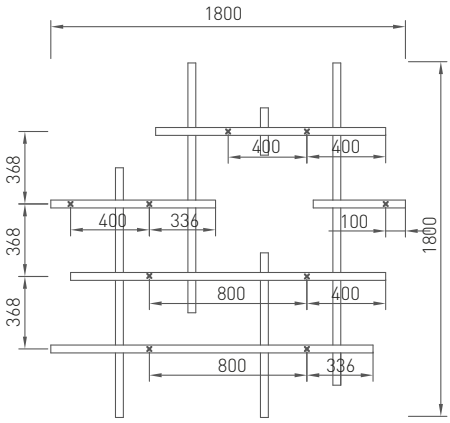

FreeStyle cells Quadrat

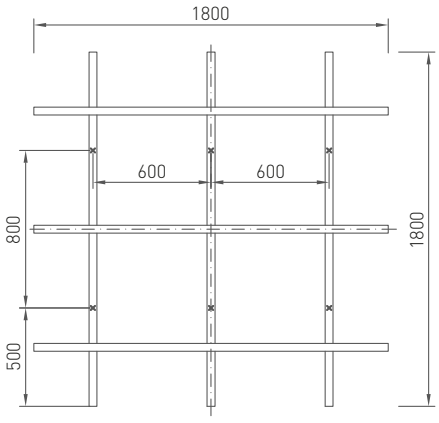

Befestigungspunkte für Seilabhängung/Direktmontage

Corpus S1/S2

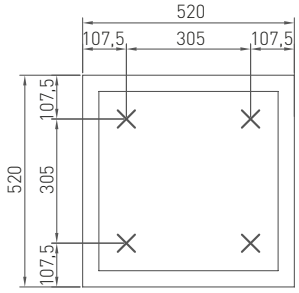

Draufsicht

Corpus M1/M2

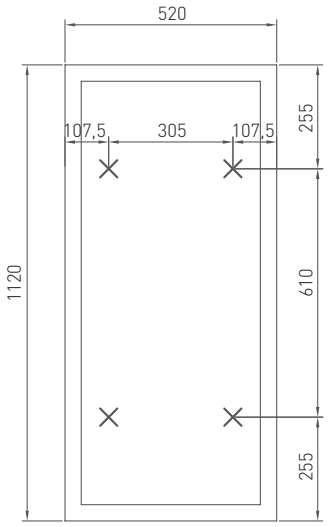

Draufsicht

Corpus L1/L2

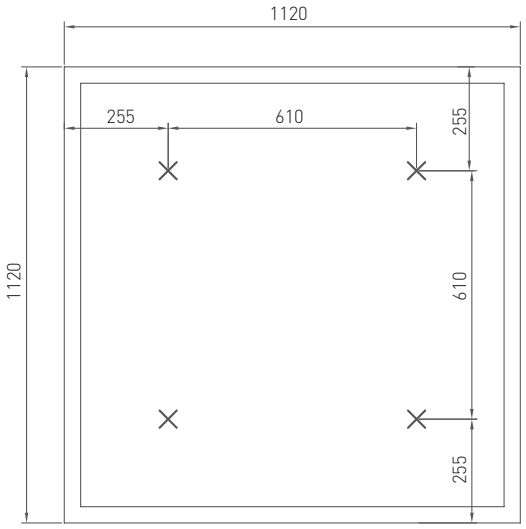

Draufsicht

Corpus S1

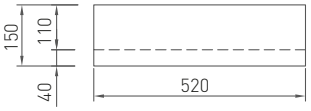

Corpus M1

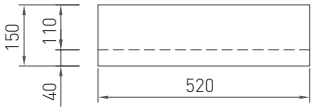

Corpus L1

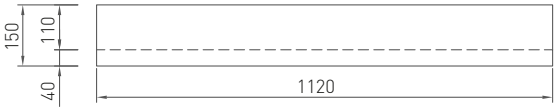

Corpus S2

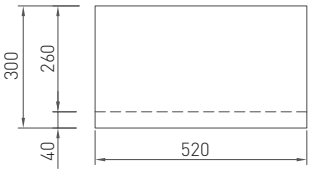

Corpus M2

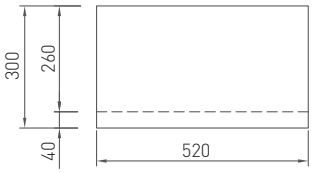

Corpus L2

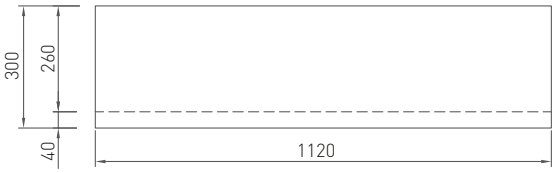

Befestigungspunkte für Seilabhängung/Direktmontage

Corpus XL1/XL2

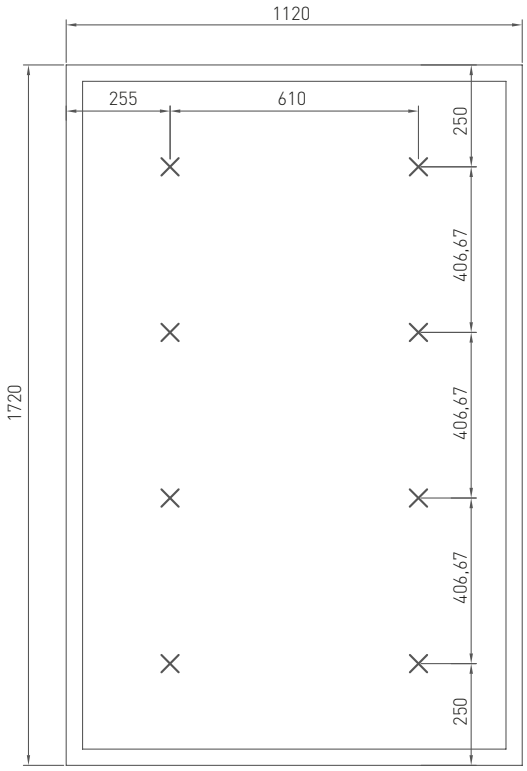

Draufsicht

Corpus XXL1/XXL2

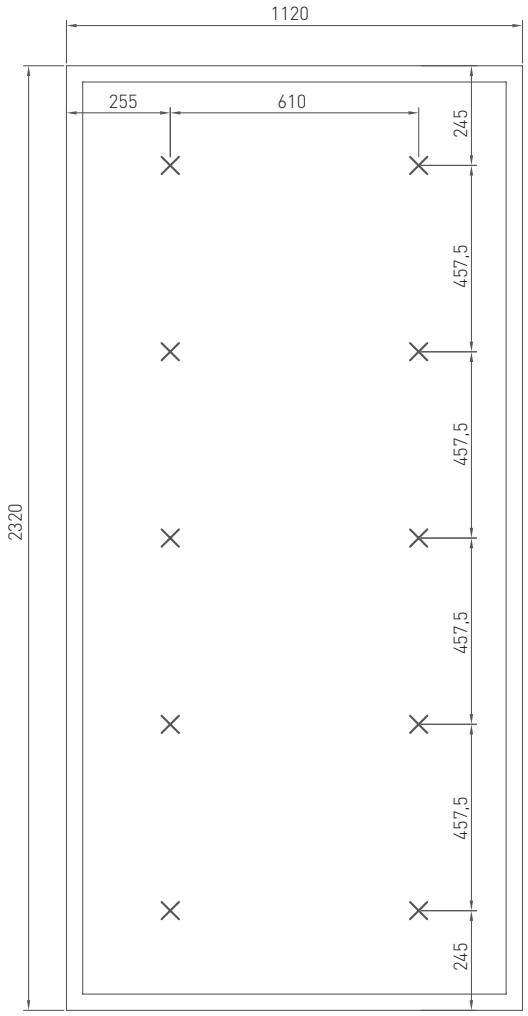

Draufsicht

Corpus XL1

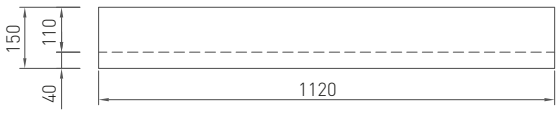

Corpus XXL1

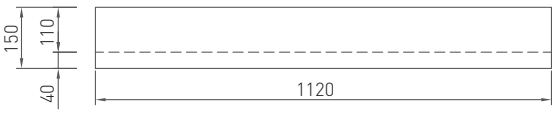

Corpus XL2

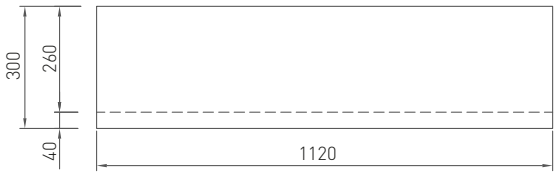

Corpus XXL2

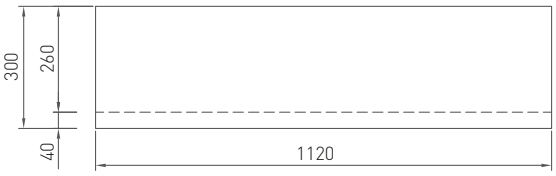

Seilabhängung

1. Maße der Segel/Lamellen siehe Seite 72 und folgend

2. Für die verschiedenen Rohdeckenarten wird folgendes Befestigungszubehör empfohlen:

- Stahlbetondecken: z. B. WÜRTH Schlagdübel W-SD mit Außengewinde M6
- Holzbalkendecken: z. B. Spax-Senkkopfschraube 4 x 30 mm
- GK-Decken: bauaufsichtlich zugelassene Trockenbauschrauben die in die tragende Konstruktion montiert werden.

Montageset:

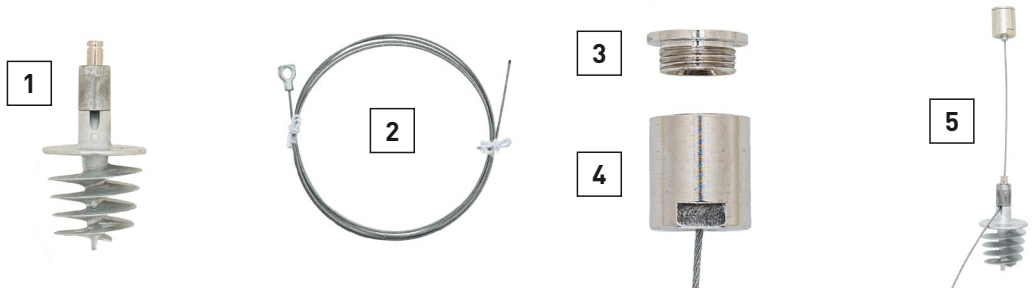

1 Stockschraube (Zink) mit integriertem Seil-Schnellversteller
2 Drahtseil (Länge 1500 mm) mit Zugöse (Ø = 1,2 mm, verzinkt)
3 Deckenbefestiger (Diskus) mit M13x1 Außengewinde und M6 Innengewinde, Messing
4 Deckenfestiger (Zylinder), 16 mm Bunddurchmesser mit M13x1 Innengewinde, Messing
5 Gesamter Montageaufbau

3. Die Stockschraube mit integriertem Seil-Schnellversteller rückseitig in die gekennzeichnete Stelle sorgsam eindrehen. (Hinweis: Bei FreeStyle Lamellen mit farbigem Stoffbezug ist zuvor an der markierten Position mittels eines Cutter-Messers ein ca. 10 mm langer Schnitt anzubringen.) Mit den sechs Schlüsselflächen, welche am oberen Teil des Gehäuses angebracht sind, ist ein Ansetzen und Einschrauben mittels Akkuschrauber und 9-er Nuss mit einem maximalen Drehmoment zwischen 2 und 4 NM möglich. Beim Absetzen des Akkuschraubers nicht hebeln, sondern axial nach oben entfernen.

4. Das freie Ende des Drahtseils von oben durch den unteren Teil des Deckenbefestigers (Zylinder) einfädeln, sodass der Teil des Drahtseils mit der Zugöse im Deckenfestiger verschwindet.

5. Das freie Ende des Drahtseils in den Seil-Schnellversteller durch Herunterdrücken des Seil-Schnellverstellers einfädeln und die gewünschte Abhängehöhe grob einstellen. Während dem Einstellungsprozess ist darauf zu achten, dass **keine Last auf die Stockschraube** wirkt und das Deckensegel vollständig entlastet wird. Einseitige/Punktuelle Belastungen sind ebenfalls zu vermeiden, da dies zu Seilverformungen oder Schäden an den Deckensegeln oder der Stockschraube führen kann. Durch Loslassen des Seil-Schnellverstellers wird das Seil fixiert.

ACHTUNG: Das Seil muss senkrecht aus dem Seil-Schnellversteller ausgeführt werden (maximale Abweichung des Austrittswinkel beträgt 5°), das bedeutet, dass keine Schrägabhängungen zulässig sind.

6. Den oberen Teil des Deckenbefestigers (Diskus) mit den empfohlenen Dübeln in Abhängigkeit der Rohdecke montieren. Siehe hierzu die entsprechenden Befestigungspunkte unter Punkt 1.

7. Den unteren Teil des Deckenbefestigers (Zylinder), mit dem bereits eingefädelten Drahtseil, in den oberen, an der Decke montierten Teil des Deckenbefestigers (Diskus) eindrehen.

8. Über den Seil-Schnellversteller kann die Abhängehöhe korrigiert werden.

Seilabhängung Selecta Hemp

1. Maße der Segel siehe Seite 72

Auf der Rückseite des Deckensegels die Markierungen gemäß der Skizze auf Seite 72 anbringen. Diese Kennzeichnungen dienen zur korrekten Positionierung der Abhänger und sollten exakt gesetzt werden, um eine sichere und gerade Montage zu gewährleisten.

2. Für die verschiedenen Rohdeckenarten wird folgendes Befestigungszubehör empfohlen:

- Stahlbetondecken: z. B. WÜRTH Schlagdübel W-SD mit Außengewinde M6
- Holzbalkendecken: z. B. Spax-Senkkopfschraube 4 x 30 mm
- GK-Decken: bauaufsichtlich zugelassene Trockenbauschrauben die in die tragende Konstruktion montiert werden.

Montageset:

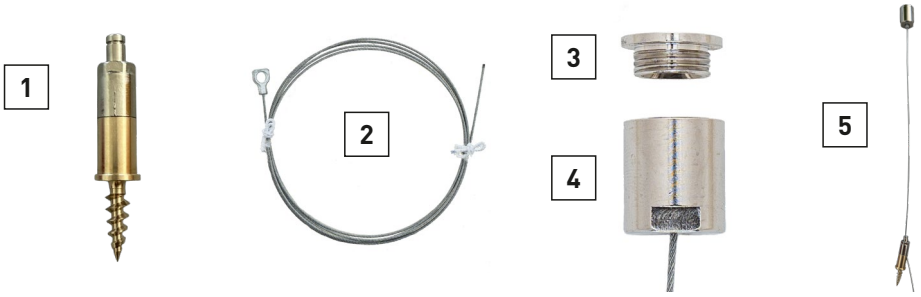

1 Stockschraube (Mini) mit integriertem Seil-Schnellversteller
2 Drahtseil (Länge 1500 mm) mit Zugöse (Ø = 1,2 mm, verzinkt)
3 Deckenbefestiger (Diskus) mit M13x1 Außengewinde und M6 Innengewinde, Messing
4 Deckenfestiger (Zylinder), 16 mm Bunddurchmesser mit M13x1 Innengewinde, Messing
5 Gesamter Montageaufbau

3. Die Stockschraube Mini mit integriertem Seil-Schnellversteller rückseitig in die gekennzeichnete Stelle sorgsam eindrehen. Mit den sechs Schlüsselflächen, welche am oberen Teil des Gehäuses angebracht sind, ist ein Ansetzen und Einschrauben mittels Akkuschrauber und 9-er Nuss mit einem maximalen Drehmoment zwischen 2 und 4 NM möglich. Beim Absetzen des Akkuschraubers nicht hebeln, sondern axial nach oben entfernen.

4. Das freie Ende des Drahtseils von oben durch den unteren Teil des Deckenbefestigers (Zylinder) einfädeln, sodass der Teil des Drahtseils mit der Zugöse im Deckenfestiger verschwindet.

5. Das freie Ende des Drahtseils in den Seil-Schnellversteller durch Herunterdrücken des Seil-Schnellverstellers einfädeln und die gewünschte Abhängehöhe grob einstellen. Während dem Einstellungsprozess ist darauf zu achten, dass **keine Last auf die Stockschraube** wirkt und das Deckensegel vollständig entlastet wird. Einseitige/Punktuelle Belastungen sind ebenfalls zu vermeiden, da dies zu Seilverformungen oder Schäden an den Deckensegeln oder der Stockschraube führen kann. Durch Loslassen des Seil-Schnellverstellers wird das Seil fixiert.

ACHTUNG: Das Seil muss senkrecht aus dem Seil-Schnellversteller ausgeführt werden (maximale Abweichung des Austrittswinkel beträgt 5°), das bedeutet, dass keine Schrägabhängungen zulässig sind.

6. Den oberen Teil des Deckenbefestigers (Diskus) mit den empfohlenen Dübeln in Abhängigkeit der Rohdecke montieren. Siehe hierzu die entsprechenden Befestigungspunkte unter Punkt 1.

7. Den unteren Teil des Deckenbefestigers (Zylinder), mit dem bereits eingefädelten Drahtseil, in den oberen, an der Decke montierten Teil des Deckenbefestigers (Diskus) eindrehen.

8. Über den Seil-Schnellversteller kann die Abhängehöhe korrigiert werden.

Direktmontage

1. Maße der Segel/Lamellen siehe Seite 72 und folgend

2. Für die verschiedenen Rohdeckenarten wird folgendes Befestigungszubehör empfohlen:

- Stahlbetondecken: z.B. WÜRTH Schlagdübel W-SD mit Außengewinde M6.
- Holzbalkendecken: z.B. Spax-Senkkopfschraube 4 x 30 mm.
- GK-Decken: baulich zugelassene Trockenbauschrauben die in die tragende Konstruktion montiert werden.

Montageset:

1 Stockschraube (Zink)
2 Z-Haken
3 Gesamter Montageaufbau

3. Die Stockschraube rückseitig in die gekennzeichnete Stelle sorgsam eindrehen. Der integrierte Innensechskant mit einer Schlüsselweite SW 5 mm ermöglicht das Ansetzen und Einschrauben mittels Akkuschrauber und 5er Bit und ggf. Bit-Verlängerung mit einem maximalen Drehmoment zwischen 2 und 4 NM.

4. Den Deckenbefestiger (Z-Haken) mit den empfohlenen Dübeln in Abhängigkeit der Rohdecke montieren. Siehe hierzu die entsprechenden Befestigungspunkte unter Punkt 1. Die Deckenbefestiger (Z-Haken) müssen parallel in die gleiche Richtung ausgerichtet werden.

5. Das Deckensegel bzw. die Lamelle wird bei der Montage zu dem Verlauf der Z-Haken ausgerichtet. Anschließend wird das Deckensegel bzw. die Lamelle bis auf Stoß an die Rohdecke angehoben und auf die Z-Haken geschoben. Anschließend kann das Deckensegel bzw. die Lamelle auf die Haken abgesenkt werden.

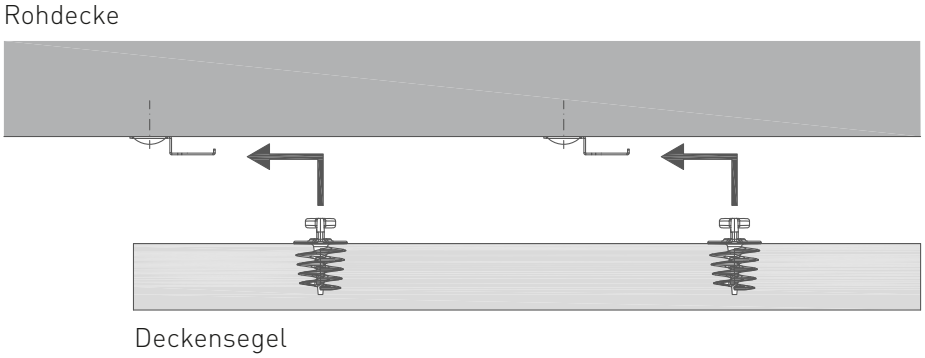

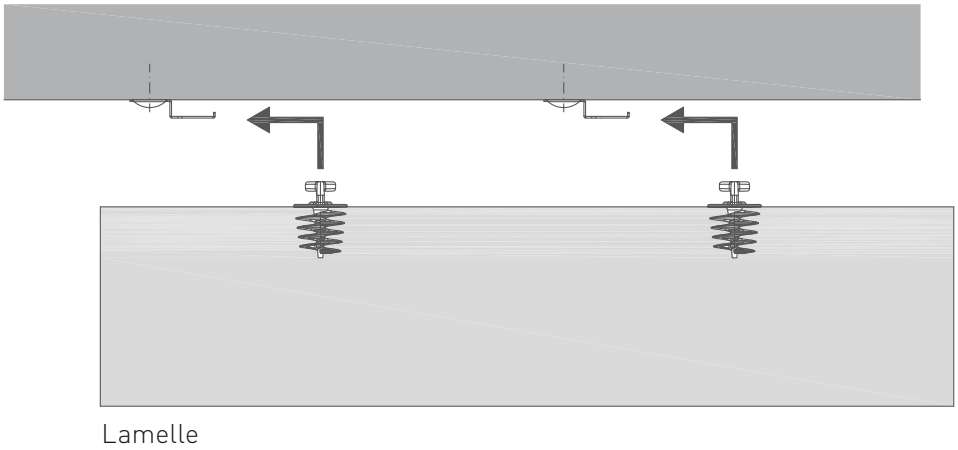

6. In montiertem Zustand.

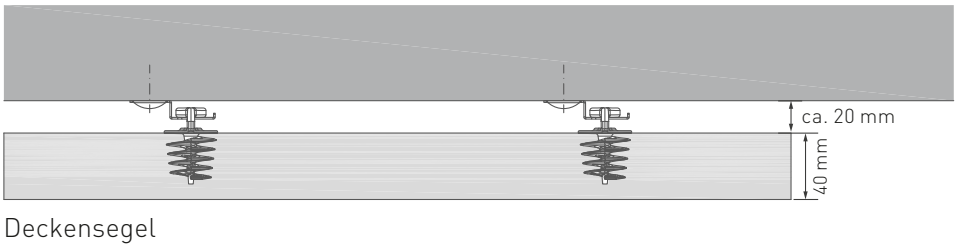

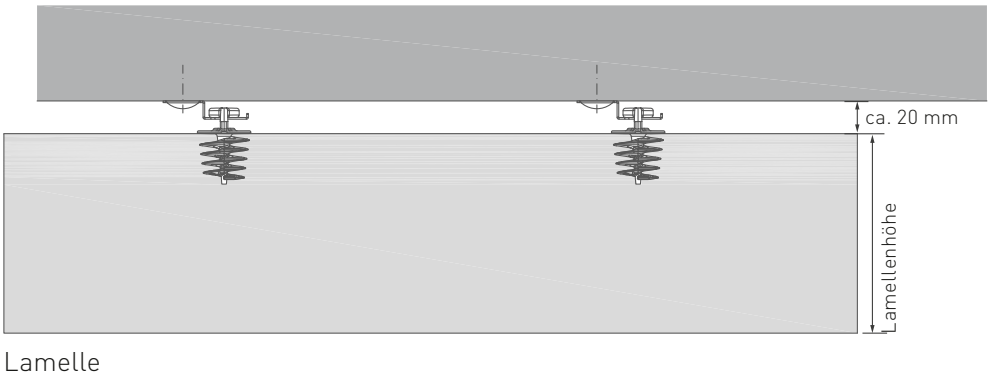

RÜCKANSICHT DER SEGEL

Die Abstände der Befestigungspunkte **x** müssen mit dem bauseitigem Dübelbild an der Rohdecke übereinstimmen.

Selecta Metall one

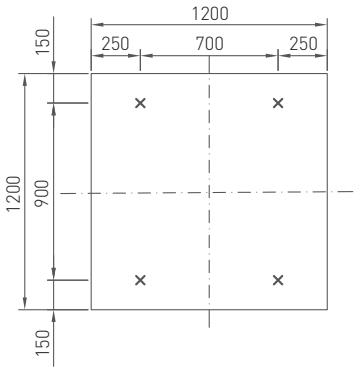

Selecta Metall plus

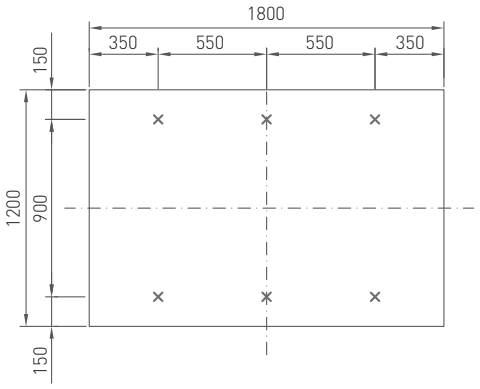

Selecta Metall grande

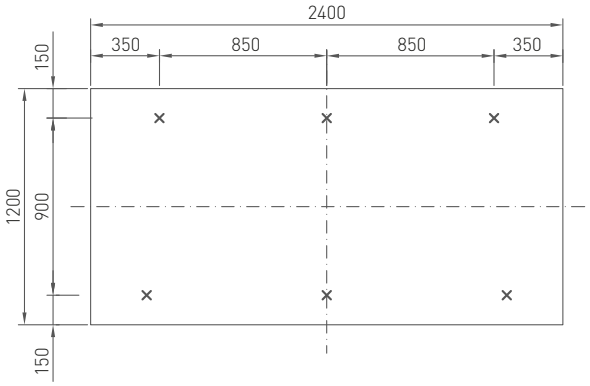

Montage Selecta Metall

Die Deckensegel sind vor Ort mit Gewindestäben M6 an den Traversen (vorgebohrt) mit je 2 Stück Muttern M6 pro Befestigungspunkt zu montieren.

Gewindestäbe sind nicht im Lieferumfang enthalten.

Selecta Metall one – 4 Gewindestäbe M6

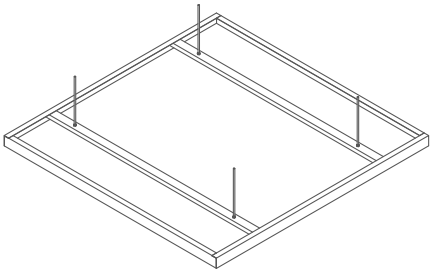

Selecta Metall plus – 6 Gewindestäbe M6

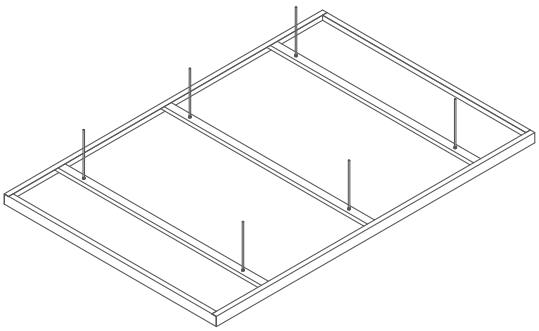

Selecta Metall grande – 6 Gewindestäbe M6

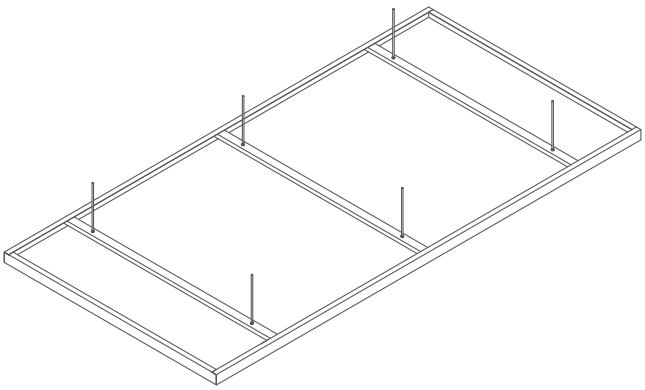

Montage mit System S 3 (nur FreeStyle)

1. Maße FreeStyle-Elemente:

Jede Lamelle besitzt auf der Rückseite Kennzeichnungen in Form eines Kreuzes **x** = Kennzeichnung für Aufhängung. Die Abstände der Befestigungspunkte müssen mit dem Abstand der Tragprofile übereinstimmen.

FreeStyle S

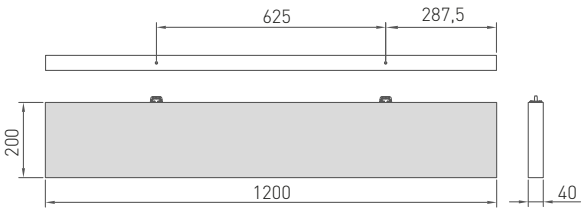

FreeStyle M

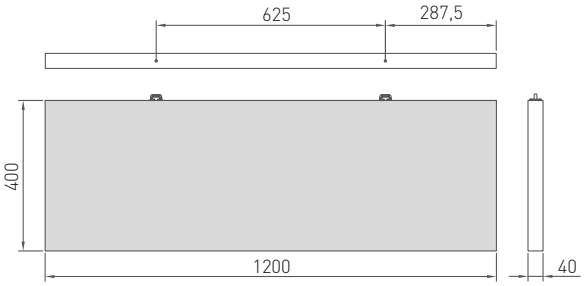

FreeStyle L

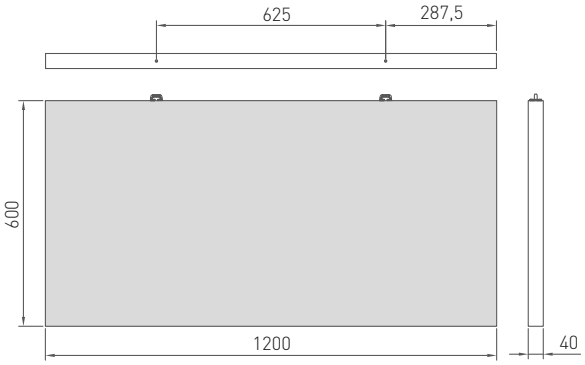

2. Für die verschiedenen Rohdeckenarten wird folgendes Befestigungszubehör empfohlen:

- Stahlbetondecken: z. B. WÜRTH Schlagdübel W-SD mit Außengewinde M6
- Holzbalkendecken: z. B. Spax-Senkkopfschraube 4 x 30 mm
- GK-Decken: bauaufsichtlich zugelassene Trockenbauschrauben die in die tragende Konstruktion montiert werden.

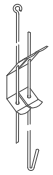

Die Abhängung des System S 3 an der Rohdecke erfolgt mit dem Schnellabhänger Nr. 12/XX/2.

Montageset:

1 Stockschraube (Zink)
2 Befestigungsclip
3 Gesamter Montageaufbau

3. Die Stockschraube mit Kopfgeometrie für Aufhängeklammer muss rückseitig in die gekennzeichnete Stelle sorgsam eingedreht werden. Der integrierte Innensechskant mit einer Schlüsselweite SW 5 mm ermöglicht das Ansetzen und Einschrauben mittels Akkuschrauber und 5er Bit und ggf. Bit-Verlängerung mit einem maximalen Drehmoment zwischen 2 und 4 NM.

4. Die Montage der Unterkonstruktion:
Im Achsabstand von 625 mm sind 2 Stück Tragprofile Nr. 45 mit Schnellabhänger Nr. 12/XX/2 abzuhängen, parallel auszurichten und zu nivellieren. Achsabstand der Abhänger darf maximal 1200 mm betragen. Quer zu den Tragprofilen Nr. 45 sind im Achsabstand von kleiner 1562,5 mm die kurzen Verbindungsprofile Nr. 46 einzuhängen und auszurichten. Die Befestigungsclips (aus dem Montageset) sind aufzudrehen und nach dem gewünschten Achsabstand der Lamellen auszurichten. Die Stockschrauben mit der Aufhängeklammer müssen dabei jeweils an beiden Schienen im gleichen Abstand exakt gegenüberliegend montiert werden. Die Stockschrauben (aus dem Montageset) sind in die Markierungen auf der Oberseite der Lamellen einzudrehen und in die Aufhängeklammer des Befestigungsclip einzuhängen.

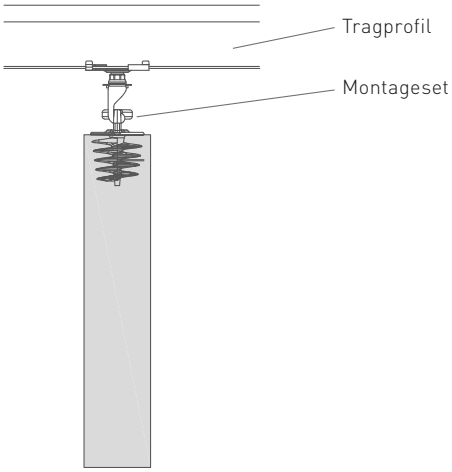

5. Lamellen stirnseitig aneinander gestoßen:
Wenn Lamellen stirnseitig aneinander gestoßen werden, ist dies im unteren Bereich mit dem Kunststoff-Pin Nr. 00082538 und im oberen Bereich mit der Verbindungsklammer Nr. 00080545 zu montieren.

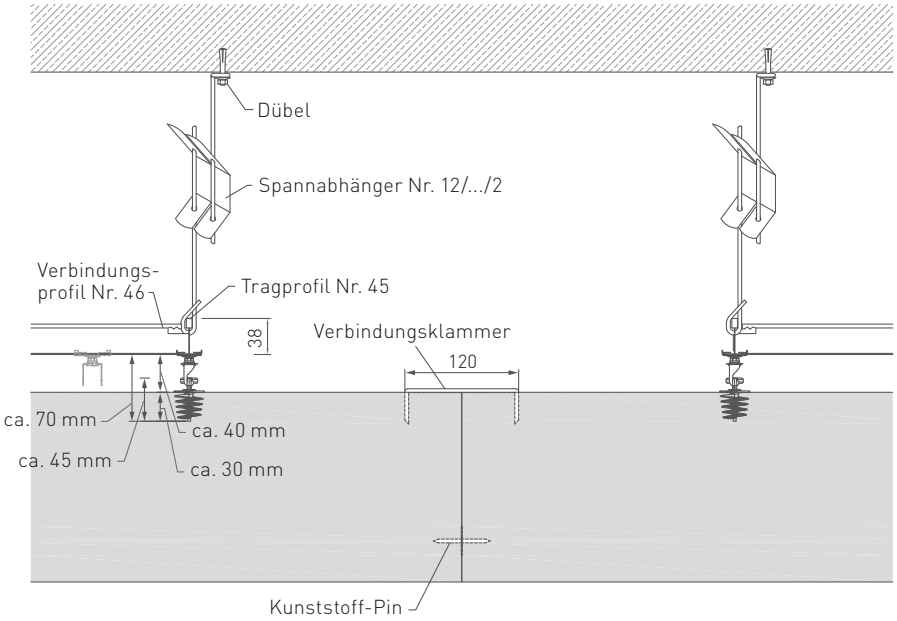

Übersicht Absorptionswerte

FreeStyle Lamelle

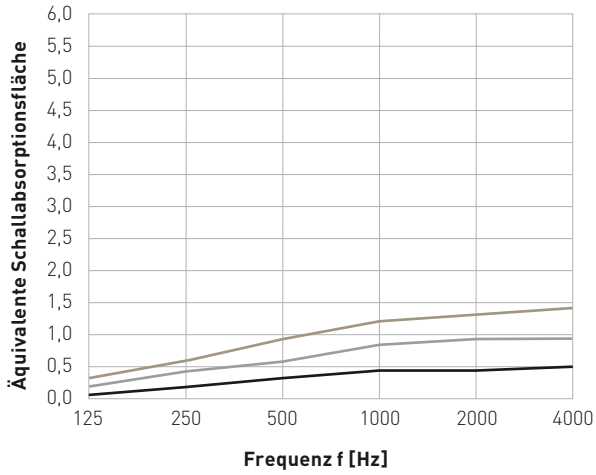

Freq. [Hz]	FreeStyle S A [m²]	FreeStyle M A [m²]	FreeStyle L A [m²]
125	0,10	0,20	0,30
250	0,20	0,40	0,60
500	0,30	0,60	0,90
1000	0,40	0,80	1,20
2000	0,40	0,90	1,30
4000	0,50	0,90	1,40

Hinweis: die dargestellten Werte beziehen sich auf eine Abhängehöhe von 200 mm.

FreeStyle cells

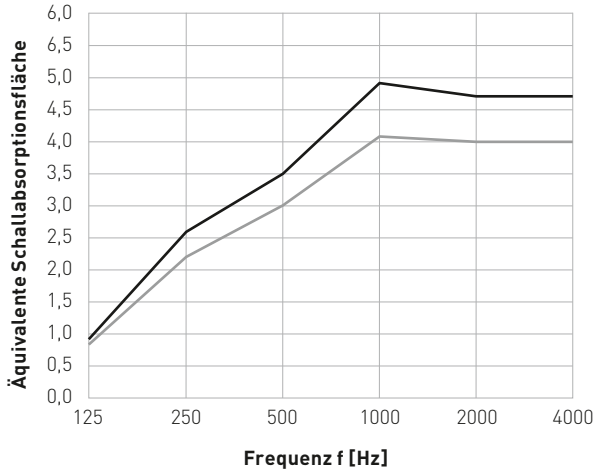

Freq. [Hz]	FreeStyle cells Kreis A [m²]	FreeStyle cells Stern/Asymmetrisch/Quadrat A [m²]
125	0,90	0,80
250	2,60	2,20
500	3,50	3,00
1000	4,90	4,10
2000	4,70	4,00
4000	4,70	4,00

Hinweis: die dargestellten Werte beziehen sich auf eine Abhängehöhe von 200 mm.

Corpus S

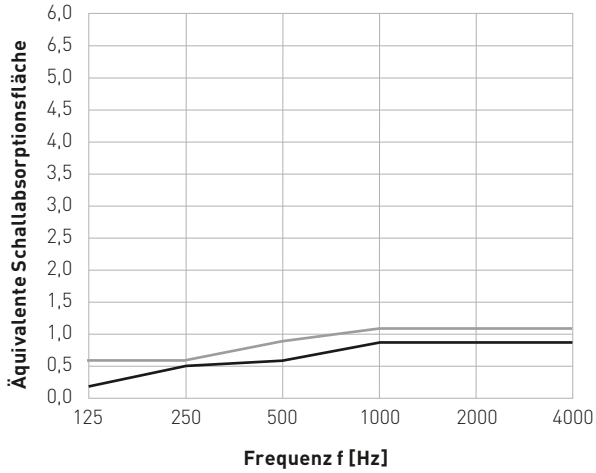

Freq. [Hz]	Corpus S1 A [m²]	Corpus S2 A [m²]
125	0,20	0,60
250	0,50	0,60
500	0,60	0,80
1000	0,80	1,10
2000	0,80	1,10
4000	0,80	1,10

Hinweis: die dargestellten Werte beziehen sich auf eine Abhängehöhe von 200 mm.

Übersicht Absorptionswerte

Corpus M

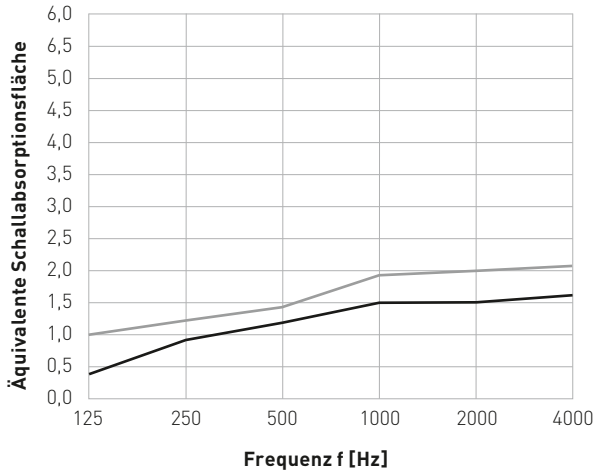

Freq. [Hz]	Corpus M1 A [m²]	Corpus M2 A [m²]
125	0,40	1,00
250	0,90	1,20
500	1,20	1,40
1000	1,50	1,90
2000	1,50	2,00
4000	1,60	2,10

Hinweis: die dargestellten Werte beziehen sich auf eine Abhängehöhe von 200 mm.

Corpus L

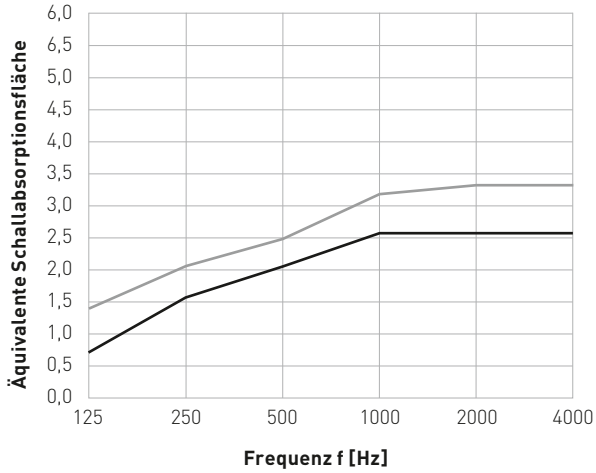

Freq. [Hz]	Corpus L1 A [m²]	Corpus L2 A [m²]
125	0,70	1,40
250	1,60	2,10
500	2,10	2,50
1000	2,60	3,20
2000	2,60	3,30
4000	2,60	3,30

Hinweis: die dargestellten Werte beziehen sich auf eine Abhängehöhe von 200 mm.

Corpus XL

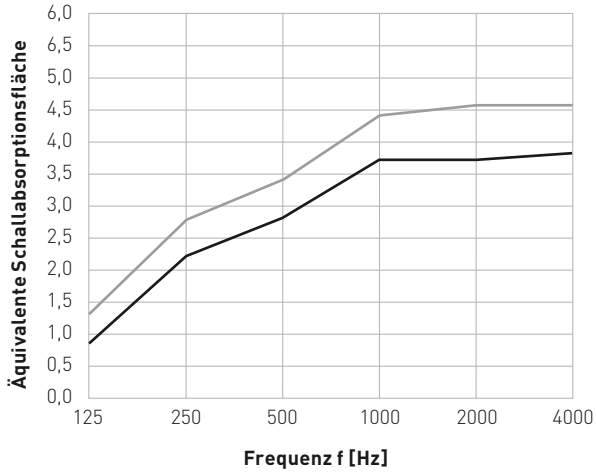

Freq. [Hz]	Corpus XL1 A [m²]	Corpus XL2 A [m²]
125	0,80	1,30
250	2,20	2,80
500	2,80	3,40
1000	3,70	4,40
2000	3,70	4,60
4000	3,80	4,60

Hinweis: die dargestellten Werte beziehen sich auf eine Abhängehöhe von 200 mm.

Übersicht Absorptionswerte

Corpus XXL

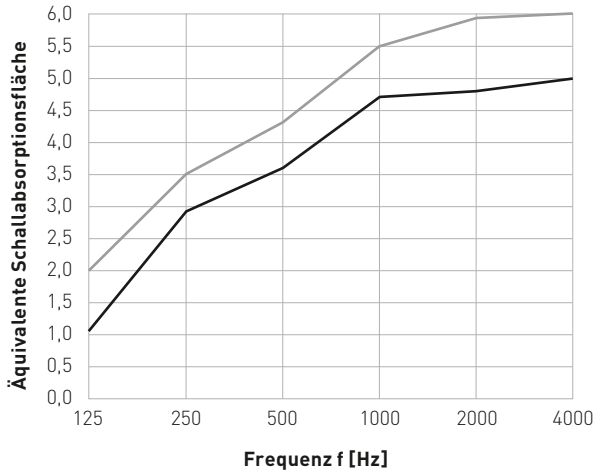

Freq. [Hz]	Corpus XXL1 A [m²]	Corpus XXL2 A [m²]
125	1,10	2,00
250	2,90	3,50
500	3,60	4,30
1000	4,70	5,50
2000	4,80	5,90
4000	5,00	6,00

Hinweis: die dargestellten Werte beziehen sich auf eine Abhängehöhe von 200 mm.

Selecta mini, one und plus

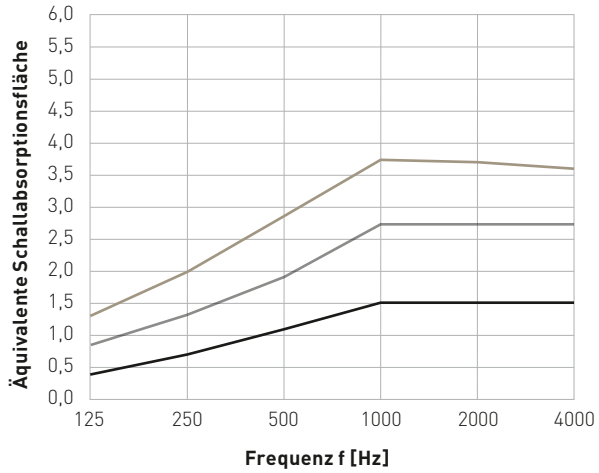

Freq. [Hz]	Selecta mini A [m²]	Selecta one A [m²]	Selecta plus A [m²]
125	0,40	0,80	1,30
250	0,70	1,30	2,00
500	1,10	1,90	2,80
1000	1,50	2,70	3,70
2000	1,50	2,70	3,70
4000	1,50	2,70	3,60

Hinweis: die dargestellten Werte beziehen sich auf eine Abhängehöhe von 200 mm.

Selecta grande und grande XL

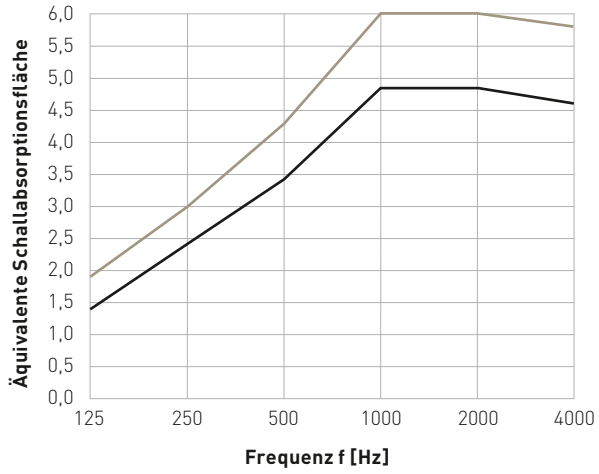

Freq. [Hz]	Selecta grande A [m²]	Selecta grande XL A [m²]
125	1,40	1,90
250	2,40	3,00
500	3,40	4,30
1000	4,80	6,00
2000	4,80	6,00
4000	4,60	5,80

Hinweis: die dargestellten Werte beziehen sich auf eine Abhängehöhe von 200 mm.

Übersicht Absorptionswerte

Selecta loop

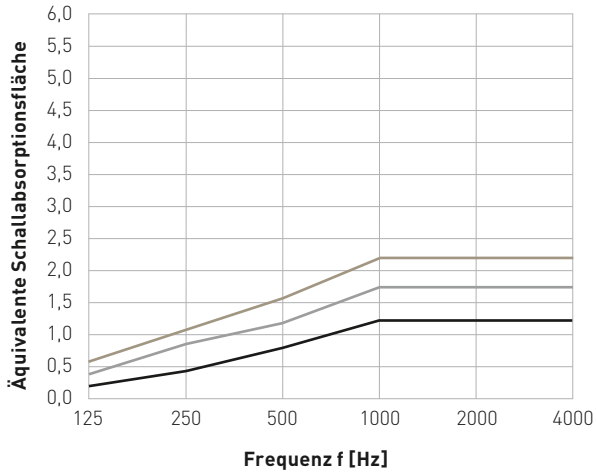

Freq. [Hz]	Ø 800 mm A [m²]	Ø 1000 mm A [m²]	Ø 1200 mm A [m²]
125	0,20	0,40	0,60
250	0,40	0,80	1,10
500	0,80	1,20	1,60
1000	1,20	1,70	2,20
2000	1,20	1,70	2,20
4000	1,20	1,70	2,20

Hinweis: die dargestellten Werte beziehen sich auf eine Abhängehöhe von 200 mm.

Selecta Hemp

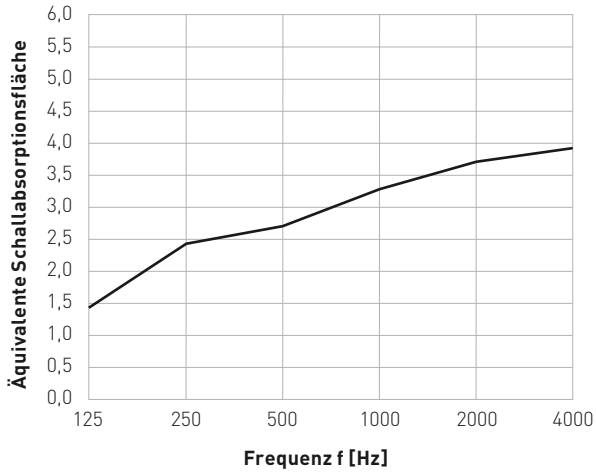

Freq. [Hz]	Selecta Hemp A [m²]
125	1,40
250	2,40
500	2,70
1000	3,30
2000	3,70
4000	3,90

Hinweis: die dargestellten Werte beziehen sich auf eine Abhängehöhe von 200 mm.

Selecta Metall one, plus und grande

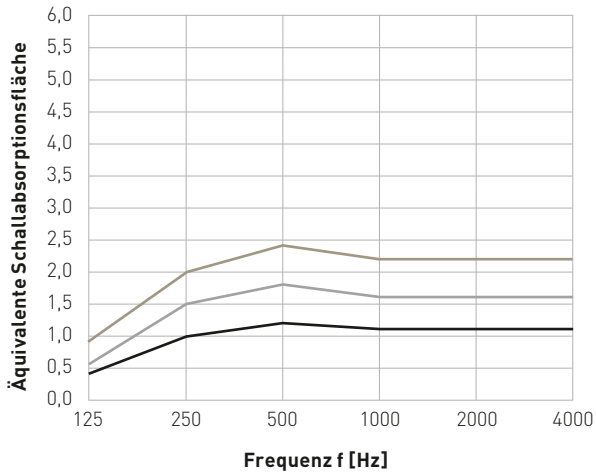

Freq. [Hz]	Selecta Metall one A [m²]	Selecta Metall plus A [m²]	Selecta Metall grande A [m²]
125	0,40	0,60	0,90
250	1,00	1,50	2,00
500	1,20	1,80	2,40
1000	1,10	1,60	2,20
2000	1,10	1,60	2,20
4000	1,10	1,60	2,20

Hinweis: die dargestellten Werte beziehen sich auf eine Abhängehöhe von 200 mm.

GRAINGEF

Stoffmuster der OWAcolor Farbwelt

52826 | dunkelrot

52827 | rot

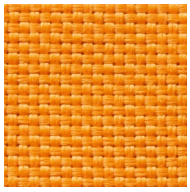
52828 | orange

52829 | dunkelbraun

52830 | schwarz

52831 | dunkelgrau

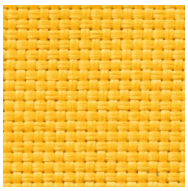
52832 | gelb

52833 | graugrün

52834 | hellgrau

52835 | weiß

52836 | hellbeige

52837 | mittelbraun

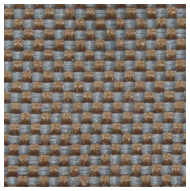
52838 | braun meliert

52839 | grau

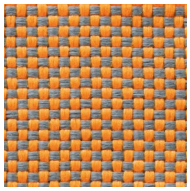
52840 | orange meliert

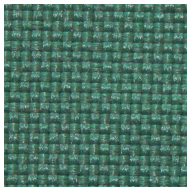
52841 | petrol

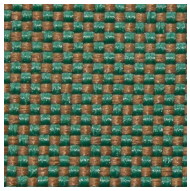
52842 | grün meliert

52843 | blau

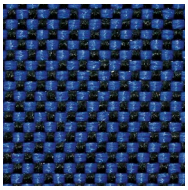
52844 | nachtblau

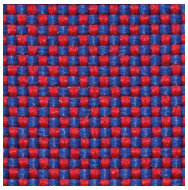
52845 | violett

55244 | steingrau

55245 | olivgrün

55246 | hellblau

55247 | mintgrün

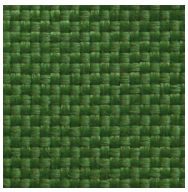
55248 | dunkelgrün

55249 | graublau

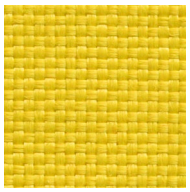
55250 | hellgelb

Technische Eigenschaften

Stoffqualität	100 % Polyester, FR ATY Garn
Webart	Panama
Gewicht	320 g/m²
Laufbreite	1500 mm (+/- 50 mm)

www.owa.de

Zertifizierte Managementsysteme

Odenwald Faserplattenwerk GmbH

Dr.-F.-A.-Freundt-Straße 3 | 63916 Amorbach

tel +49 9373 201-0 | info@owa.de

www.owa.de

Die in dieser Broschüre enthaltenen Informationen entsprechen dem zum Zeitpunkt der Veröffentlichung aktuellen Stand. Druckfehler und Irrtümer vorbehalten. Für den konkreten Beratungsfall wenden Sie sich bitte an unser Kompetenzteam OWAconsult. Unsere Berater stehen Ihnen gerne für Ihre Fragen unter folgenden Kontaktdaten zur Verfügung:
tel: +49 9373 201-222 oder e-Mail: info@OWAconsult.de

Druckschrift **1964**
082600